CONTEST ESCALERA AJUSTABLE de 0,4 m a 0,6 m con 2

Pieza | 1 Unidad | Contestage

Referencia 10383

Unidad: Precio por 1 Pieza
Embalaje completo: 1 Unidad
Gama: Escaleras
Tipo: Escalera
Serie: Contestage

PLT-st4060

Escalera ajustable de 0,4 m a 0,6 m con 2 peldaños

Características

- Material estructura: Acero
- Peldaño: madera contrachapada de 12mm con acabado en color negro
- Peso: 16,2 Kg
- Medidas: ver dibujo

Identificación

- Marca: Contest
- Serie: Contestage

Obra bajo licencia Creative Commons: creativecommons.org
Reservados todos los derechos. Queda totalmente prohibido su reproducción total o parcial sin la autorización previa y por escrito de SILUJ ILUMINACIÓN, S.L.

- Modelo: PLT-ST4060
- Código de articulo: 10383
- Código EAN: 3662009014593

Nota: Plataforma 2 x 1 m no incluida

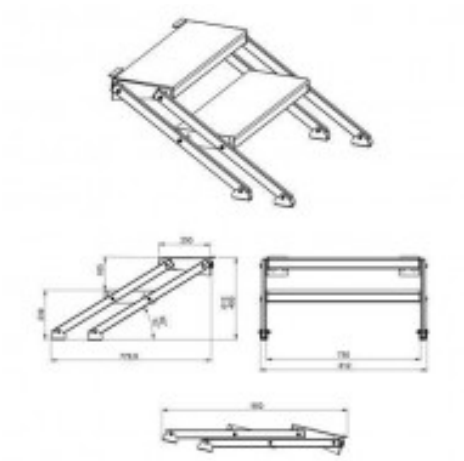

Obra bajo licencia Creative Commons: creativecommons.org
Reservados todos los derechos. Queda totalmente prohibido
su reproducción total o parcial sin la autorización previa y
por escrito de SILUJ ILUMINACIÓN, S.L.