HARTING PASTILLA AUDIO HEMBRA 24 PIN

Pastilla para 24 pines macho. Harting 09160243101

- Aislante hembra para pines.
- Conector normalmente utilizado para conexionado de mangueras para audio
- Marca: Harting
- Descripción Harting: Han 24DD-SMC-FI-CRT
- Referencia Harting: 09160243101
- Número de contactos: 24
- Se suministra sin pines de contacto

Referencia 09160243101

Unidad: Precio por 1 Pieza
Embalaje completo: 1 Unidad
Tipo: Conector
Polos / Pines: 24 Polos + T
Tamaño: 6 B
Material: Policarbonatp
Compatible: Con Harting y otras marcas similares
Peso: 38 gr
Género conector: Hembra
Marca: Harting

- Categoria Harting: Insertos

Obra bajo licencia Creative Commons: creativecommons.org
Reservados todos los derechos. Queda totalmente prohibido
su reproducción total o parcial sin la autorización previa y
por escrito de SILUJ ILUMINACIÓN, S.L.

- Serie harting: Han DD
- Método de terminación: Terminación de crimpado
- Género: Hembra
- Talla: 6 B
- Numero de contactos :24
- Contacto PE:Si
- Sección de conductor 0,14 ... 2,5 mm²
- Corriente nominal: 10 A
- Voltaje nominal: 250 V
- Voltaje de impulso nominal: 4 kV
- Grado de contaminación: 3
- Voltaje nominal acc. a UL: 600 V
- Voltaje nominal acc. a CSA:600 V
- Resistencia de aislamiento: > 1010 Ω
- Limite la temperatura: -40 ... + 125° C
- Ciclos de apareamiento: ≥ 500
- Material (inserto): Policarbonato (PC)
- Color (inserto): RAL 7032 (gris guijarro)
- Clase de inflamabilidad del material según. según UL 94: V-0
- Peso: 38 gr

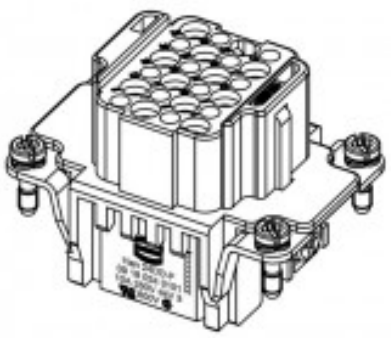

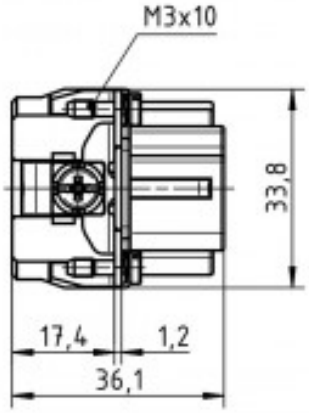

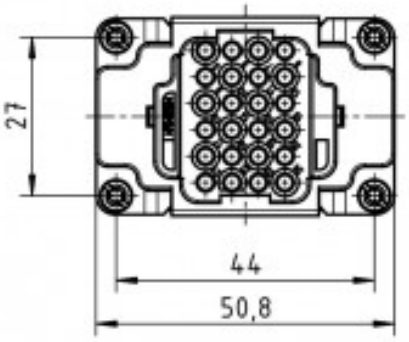

Obra bajo licencia Creative Commons: creativecommons.org
Reservados todos los derechos. Queda totalmente prohibido
su reproducción total o parcial sin la autorización previa y
por escrito de SILUJ ILUMINACIÓN, S.L.