DOUGHTY TRAMO CURVO 0,60 m 90º CARRIL SIX TRACK

Referencia T63733

Unidad: Precio por 1 Pieza
Tipo: Carril
Clase: Tramo Curvo
Color: Negro
Serie: Six Track
Longitud: 0,60 metros

DOUGHTY TRAMO CURVO CARRIL SIX TRACK 0,60 metros X 90º

- Tramo curvo metálico de carril para textiles, cortinas americanas para teatro, terciopelo para teatro y auditorio.
- Se instala fácilmente y admite montaje de carriles rectos manuales o eléctricos, carriles curvos manuales o eléctricos, también carriles para apertura y cierre mediante un sistema de cuerdas o mediante un sistema motorizado.
- Acabado en color negro.

Modelo Straight Track curvo de Doughty, disponible en medidas de **90º** de diámetro con medidas de 0,50, 0,60, 0,75, 0,90, 1,00, 2,00, 2,00 y 3,00 metros; y para medidas de **45º** de diámetro con medidas de 0,50, 0,75 y 1,00 metros. Otras medias de diámetro pueden ser fabricadas bajo demanda.

Características principales de los carriles Sixtrack

Sixtrack es un sistema modular de rieles para telones, adecuado para una amplia gama de aplicaciones en escenarios y estudios de grabación. La información provista en esta noticia es para productos estándar,

Obra bajo licencia Creative Commons: creativecommons.org
Reservados todos los derechos. Queda totalmente prohibido su reproducción total o parcial sin la autorización previa y por escrito de SILUJ ILUMINACIÓN, S.L.

adecuados a la mayoría de las aplicaciones típicas. También podemos ofrecer rieles curvos y sistemas especiales construidos según las necesidades del cliente. Comuníquese con nuestro equipo técnico para obtener información adicional.

- Sólida fabricación en acero utilizando una barra tubular superior colgante y rieles con secciones de tubo rectangular.
- Curvas desde 500mm de radio.
- Una cortina, o dos cortinas pueden ser accionadas con el mismo carril.
- Ruedas de pista de rodamiento.
- Opciones para accionar manualmente, manualmente con un cordón, con un cabrestante manual, o con cierre eléctrico.
- Acabado en pintura en polvo negra.

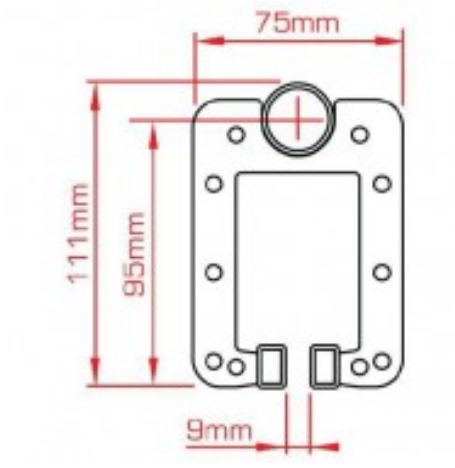

Obra bajo licencia Creative Commons: creativecommons.org
Reservados todos los derechos. Queda totalmente prohibido
su reproducción total o parcial sin la autorización previa y
por escrito de SILUJ ILUMINACIÓN, S.L.