

DOUGHTY T85850 ACCESORIO GIRATORIO PARA GARRAS

Accesorio Doughty para instalación de garras y abrazaderas modelo T85850

- La solución al transporte de cabezas móviles en los flightcase, no hace falta quitar la garra de la cabeza para colocarla en el flightcase, solo tienes que girarla, el ahorro de espacio es importante. Permite dejar la garra instalada de forma permanente.



Referencia T85850

Unidad: Precio por 1 Pieza
Tipo: Garra
Color: Negro
Material: Aluminio
SWL: 100 Kg

- **Adaptador para garras y abrazaderas**
- Las garras ya no se perderán y tampoco perderás tiempo en ponerla.

Obra bajo licencia Creative Commons; creativecommons.org
Reservados todos los derechos. Queda totalmente prohibido su reproducción total o parcial sin la autorización previa y por escrito de SILUJ ILUMINACIÓN, S.L.

- El ahorrador de espacio cuenta con un cierre rápido permite que el dispositivo puede plegar rápidamente y sin herramientas. Fabricado de aluminio de alta resistencia a la tracción, con un CMS de 100 kg. La pieza T85800, dispone agujeros de fijación M10, mientras que la sección superior: tiene un canal en su a una tuerca hexagonal o perno. La sección inferior está mecanizada para aceptar un tornillo de cabeza hueca. Esto significa que el dispositivo se puede girar en cualquier ángulo sobre el objeto.

Identificación del producto

- Marca: Doughty
- Código: T85850
- SWL: 100 kg



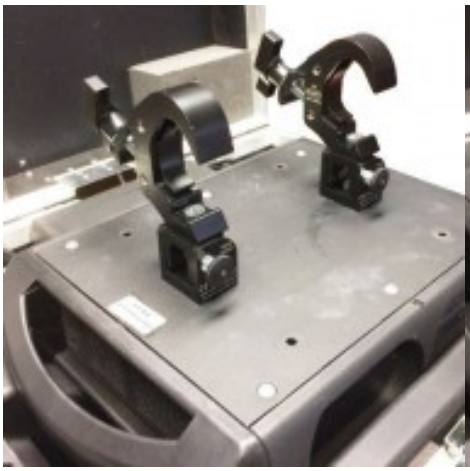



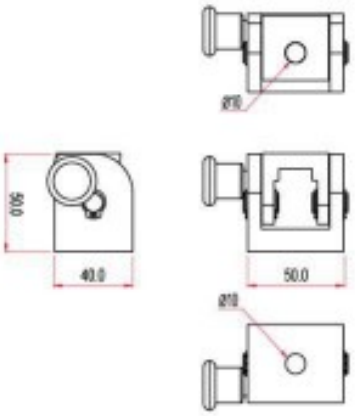

Obra bajo licencia Creative Commons: creativecommons.org
Reservados todos los derechos. Queda totalmente prohibido su reproducción total o parcial sin la autorización previa y por escrito de SILUJ ILUMINACIÓN, S.L.