

DOUGHTY GARRA PARA CARPA SILVER HASTA 150KG.

T28870 - GARRA PARA CARPA DOUGHTY. Abrazadera ajustable diseñada específicamente para montaje de carpas.

- Soporta max. 150 kg (SWL)
- Max. ancho del canto de desplazamiento: Para vigas de 50 a 100 mm
- Fijación: Rosca M10, M12 y M14
- Acabado: Revestimiento pulverizado negro
- Altura: 44 mm
- Largo: 150 mm
- Peso: 1.30 Kg



Referencia T28870

Unidad: Precio por 1 Pieza
Embalaje completo: 1 Unidad
Gama: Abrazadera para viga
Tipo: Garra
Color: Negro
Material: Acero
SWL: 150 Kg

Obra bajo licencia Creative Commons; creativecommons.org
Reservados todos los derechos. Queda totalmente prohibido su reproducción total o parcial sin la autorización previa y por escrito de SILUJ ILUMINACIÓN, S.L.

Diametro: 50 a 110 mm
Marca: Doughty







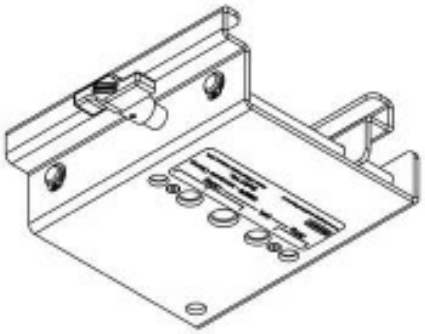

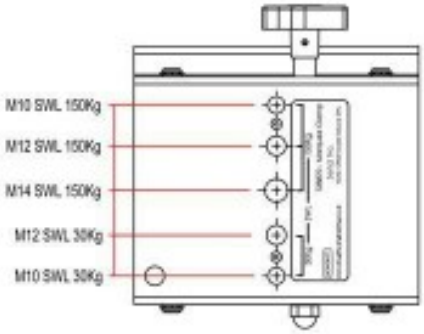









Obra bajo licencia Creative Commons: creativecommons.org
Reservados todos los derechos. Queda totalmente prohibido su reproducción total o parcial sin la autorización previa y por escrito de SILUJ ILUMINACIÓN, S.L.



Obra bajo licencia Creative Commons: creativecommons.org
Reservados todos los derechos. Queda totalmente prohibido su reproducción total o parcial sin la autorización previa y por escrito de SILUJ ILUMINACIÓN, S.L.