DOUGHTY ADAPTADOR Acero 16 mm x 16 mm

Adaptador de Acero para spigot d 16 mm a 16mm

- Adaptador spigot para trípodes y garras, muy utilizados en estudios de TV, platós, escenarios y por compañías de alquiler de iluminación en sus producciones.

Referencia G1003

Unidad: Precio por 1 Pieza
Embalaje completo: 1 Unidad
Tipo: Accesorios para trípode
Clase: Adaptador
Color: Negro
Material: Acero
Marca: Doughty

- Marca: Dougthy
- Modelo: G1003
- Material: Acero

Medidas (ver dibujo)

Obra bajo licencia Creative Commons: creativecommons.org
Reservados todos los derechos. Queda totalmente prohibido su reproducción total o parcial sin la autorización previa y por escrito de SILUJ ILUMINACIÓN, S.L.

- D1: 145mm
- D2: Diámetro 16,5mm
- Peso: 0,34 kg

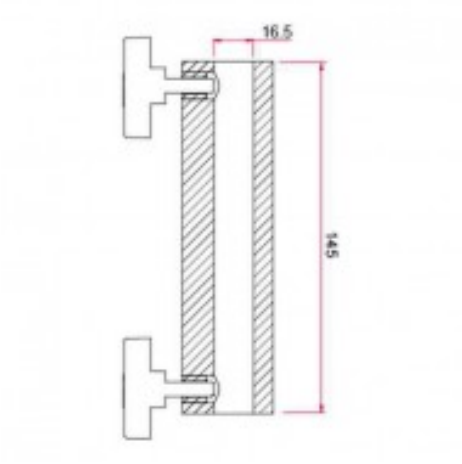

Obra bajo licencia Creative Commons: creativecommons.org
Reservados todos los derechos. Queda totalmente prohibido
su reproducción total o parcial sin la autorización previa y
por escrito de SILUJ ILUMINACIÓN, S.L.