PROCAB CDM310 ENROLLACABLES 312 X 120mm

Enrolla cables Profesional de 312 mm x 120 mm. Procab CDM310

- Asa ergonómica
- Brida frontal para enrollar cable
- Fabricado en policarbonato y polietileno de alta resistencia al impato
- Perfecto para compañias de alquiler, instalaciones portátiles y escenarios
- Color acabado negro

Referencia CDM310

Unidad: Precio por 1 Pieza
Embalaje completo: 4 Unidades
Gama: Accesorios
Tipo: Enrollacables
Color: Negro
Peso: 1,8 kg
Marca: Procab

- El enrollacable **CDM310** esta diseñado para un uso intensivo y profesional construido con materiales

Obra bajo licencia Creative Commons: creativecommons.org
Reservados todos los derechos. Queda totalmente prohibido su reproducción total o parcial sin la autorización previa y por escrito de SILUJ ILUMINACIÓN, S.L.

resistentes y ligeros, extremadamente fuertes a los impactos
- La construcción ligera y el mango ergonómico que posee lo hacen fácilmente transportable ideal para aplicaciones móviles.
- En su parte frontal posee un enrollador de cable externo que permite un fácil bobinado, puede ser sustituido por una variación de placas centrales opcionales con diferentes salidas de conectores.
- Las dimensiones del tambor (diámetro de 312 mm) permite enrollar un cable de micrófono estándar (diámetro de 6,5 mm) de apróximadamente 140 metros.
- Conocido en el ambiente audiovisual como "rulo vacío para cables"

- **Especificaciones Técnicas**
    - Peso: 1,8 Kg
    - Dimensiones: 312 x 392 x 234 mm
    - Diámetro interior: 171 mm
    - Diámetro exterior: 312 mm
    - Profundidad hasta el eje: 120 mm

- **Capacidad en metros para cables en función de su diámetro**
    - Diámetro de cable 3 mm capacidad del carro para 640 metros
    - Diámetro de cable 4 mm capacidad del carro para 360 metros
    - Diámetro de cable 5 mm capacidad del carro para 230 metros
    - Diámetro de cable 6 mm capacidad del carro para 160 metros
    - Diámetro de cable 7 mm capacidad del carro para 120 metros
    - Diámetro de cable 8 mm capacidad del carro para 90 metros
    - Diámetro de cable 9 mm capacidad del carro para 70 metros
    - Diámetro de cable 10 mm capacidad del carro para 58 metros
    - Diámetro de cable 11 mm capacidad del carro para 48 metros
    - Diámetro de cable 12 mm capacidad del carro para 40 metros
    - Diámetro de cable 13 mm capacidad del carro para 35 metros
    - Diámetro de cable 14 mm capacidad del carro para 30 metros
    - Diámetro de cable 15 mm capacidad del carro para 25 metro

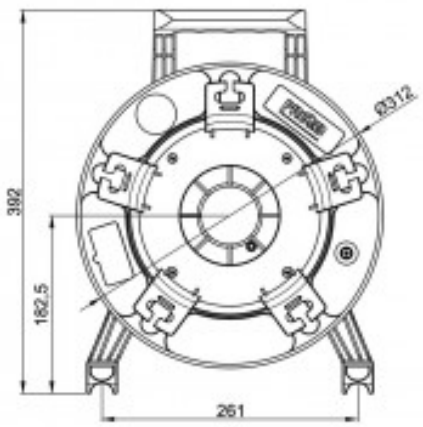

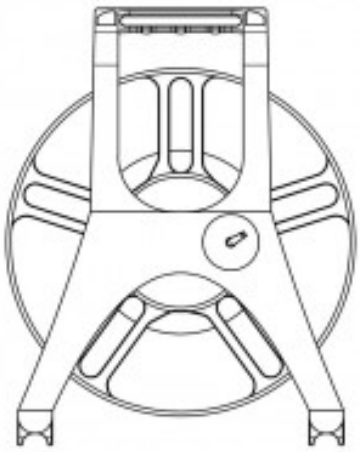

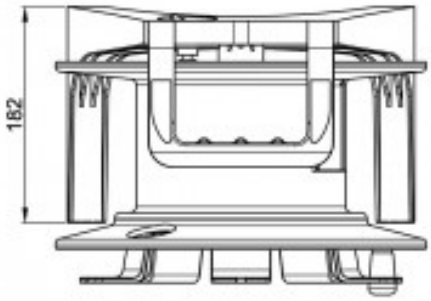

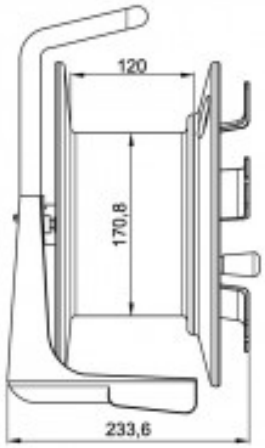

Obra bajo licencia Creative Commons: creativecommons.org
Reservados todos los derechos. Queda totalmente prohibido
su reproducción total o parcial sin la autorización previa y
por escrito de SILUJ ILUMINACIÓN, S.L.

SILUJ - www.siluj.net
Siluj Iluminación S.L. | Calle La Raya 110, P.I.Trobajo del Camino, 24010 León, Spain. - Tfno: +34 987 261 335 - Fax: +34 987 263 860
El color y las imágenes contenidas en este folleto no son necesariamente representativos de los colores reales. Las especificaciones están sujetas a cambios sin previo aviso.

Obra bajo licencia Creative Commons: creativecommons.org
Reservados todos los derechos. Queda totalmente prohibido su reproducción total o parcial sin la autorización previa y por escrito de SILUJ ILUMINACIÓN, S.L.