AUDIOPHONY ALTAVOZ 100V BORNEO660b TROPICAL Color

audiophony® EQUIPMENTS

Altavoz alta fidelidad 100V. Tropical uso interiores y exteriores. BORNEO660b Audiophony

- Este altavoz tropical cuenta con un acabado increíble y un diseño único
- De alta calidad de salida de 60 W
- Uso en interiores o exteriores
- Carcasa de color negro elegante, refinado
- Sistema de sujeción muy discreto, pueden orientarse vertical u horizontalmente
- Requiere una baja impedancia o una línea de 100V

Pieza

1 Unidad

Referencia 9920

Unidad: Precio por 1 Pieza
Embalaje completo: 1 Unidad
Aplicaciones: Instalación
Gama: Audio
Tipo: Altavoz Pared

Obra bajo licencia Creative Commons: creativecommons.org
Reservados todos los derechos. Queda totalmente prohibido su reproducción total o parcial sin la autorización previa y por escrito de SILUJ ILUMINACIÓN, S.L.

Rango IP: IP55
Color: Negro
Tamaño: Dimensiones externas (diámetro y profundidad): 340 x 220 x 200 mm
Peso: Peso neto: 3,8 kg
Marca: Audiophony

- **Características**
  - Altavoz de 2 vías
  - Salida de potencia 60 W RMS
  - Potencia máxima: 200 W
  - Salidas de potencia disponibles: 60 W / 20 W / 15 W / 10 W / 5 W
  - 8 ohmios ó línea 100 V
  - Altavoz de agudos: 25 mm (1 ")
  - Altavoz boomer: 165 mm (6,5")
  - Respuesta de frecuencia: 45 Hz ?? 20 kHz
  - Sensibilidad 89 dB
  - Dimensiones externas (diámetro y profundidad): 340 x 220 x 200 mm
  - Peso neto: 3,8 kg

- **Identificación de producto**
  - Marca: Audiophony
  - Modelo: Borneo660b
  - Código de producto: 9920
  - Código EAN: 3662009010038

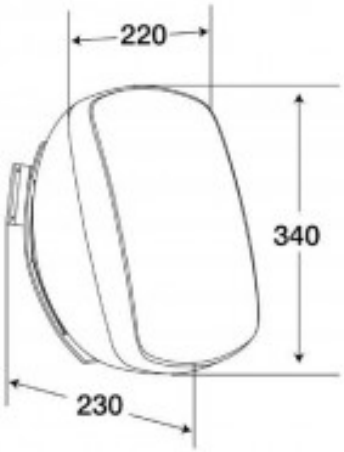

Obra bajo licencia Creative Commons: creativecommons.org
Reservados todos los derechos. Queda totalmente prohibido su reproducción total o parcial sin la autorización previa y por escrito de SILUJ ILUMINACIÓN, S.L.