CONECTOR XLR 5P HEMBRA AEREO NEGRO CONTACTOS PLATA

Caja 100 unidades conector XLR de 5 Pin hembra aéreo cuerpo negro contactos plata NC5FXX-BAG-D Neutrik

- Conector aéreo XLR hembra NC5FXX-BAG-D
- Contactos para soldar y capuchón protege-cable
- Rebaje de bloqueo mejorado sin "ventana" nueva versión Neutrik
- Cuerpo color negro
- Contactos bañados en oro de alta calidad
- Incluye 100 conectores desmontados

Referencia NC5FXX-BAG-D

Unidad: Caja 100 unidades
Embalaje completo: 100 Unidades
Aplicaciones: Rental e instalación
Gama: XLR
Tipo: Conector XLR
Rango IP: IP20
Color: Negro
Carcasa / Cuerpo: Aéreo
Polos / Pines: 5 Pin / Contacto
Marca: Neutrik

Obra bajo licencia Creative Commons: creativecommons.org
Reservados todos los derechos. Queda totalmente prohibido su reproducción total o parcial sin la autorización previa y por escrito de SILUJ ILUMINACIÓN, S.L.

- **Características**
  - Diseño exclusivo de jaula de contacto hembra para baja resistencia de contacto y alta integridad.
  - El contacto HEMBRA incorpora una barrera de soldadura para evitar que la soldadura entre en el área de contacto. Conector HEMBRA con un cierre de metal sólido mejorado, más grande y más fácil de manejar el alivio de tensión proporciona una mayor fuerza de extracción y hace que el ensamblaje sea más fácil y más rápido. El arranque con casquillo de poliuretano proporciona una alta protección contra la tensión del doblado del cable. Bien protegido contra cualquier daño. Marcado con un holograma único: garantiza un producto Neutrik genuino y auténtico.

- **Especificaciones**
  - **Producto**
    - Título NC5FXX-BAG-D
    - Tipo de conexión XLR
    - Género: Hembra
    - Caja con 100 unidades
  - **Eléctricas**
    - Capacitancia entre contactos ≤ 7 pF
    - Resistencia de contacto ≤ 3 mΩ
    - Rigidez dieléctrica 1,5 kVdc
    - Resistencia de aislamiento> 10 GΩ (inicial)
    - Corriente nominal por contacto 7,5 A
    - Tensión nominal <50 V
  - **Mecánicas**
    - Cable O.D.: De 3.5 a 8.0 mm
    - Fuerza de inserción ≤ 20 N
    - Fuerza de retirada ≤ 20 N
    - Vida útil> 1000 ciclos de apareamiento
    - Tamaño de cable máx. 1.0 mm² con AWG 18
    - Cableado de contactos de soldadura
    - Dispositivo de bloqueo Latch lock
  - **Material**
    - Poliuretano
    - Recubrimiento de contacto 2 µm Ag sobre 2 µm Ni
    - Contactos Latón (CuZn39Pb3)
    - Inserto Poliamida (PA 6.6 30% GR)
    - Elemento de bloqueo: Zinc fundido a presión (ZnAl4Cu1) / Ck 67 (resorte)
    - Shell Zinc diecast (ZnAl4Cu1)
    - Shell chapado cromo negro
    - Alivio de tensiones de poliacetal (POM)
  - **Ambientales**
    - Inflamabilidad UL 94 HB
    - Cumplimiento estándar IEC 61076-2-103
    - Clase de protección IP 40
    - La soldabilidad cumple con IEC 68-2-20
    - Rango de temperatura de -30 ° C a +80 ° C

- **Nota:** El conector NC5FXX-BAG-D se suministra en cajas de 100 unidades

- **Acerca de Neutrik**
  - Líder mundial en el diseño y fabricación de conectores para audio, video, iluminación, alimentación, datos, fibra óptica, industria, healthcare.... Con productos innovadores de interconexión, sistemas de distribución de energía y sistemas de red de audio digital

Obra bajo licencia Creative Commons: creativecommons.org
Reservados todos los derechos. Queda totalmente prohibido
su reproducción total o parcial sin la autorización previa y
por escrito de SILUJ ILUMINACIÓN, S.L.

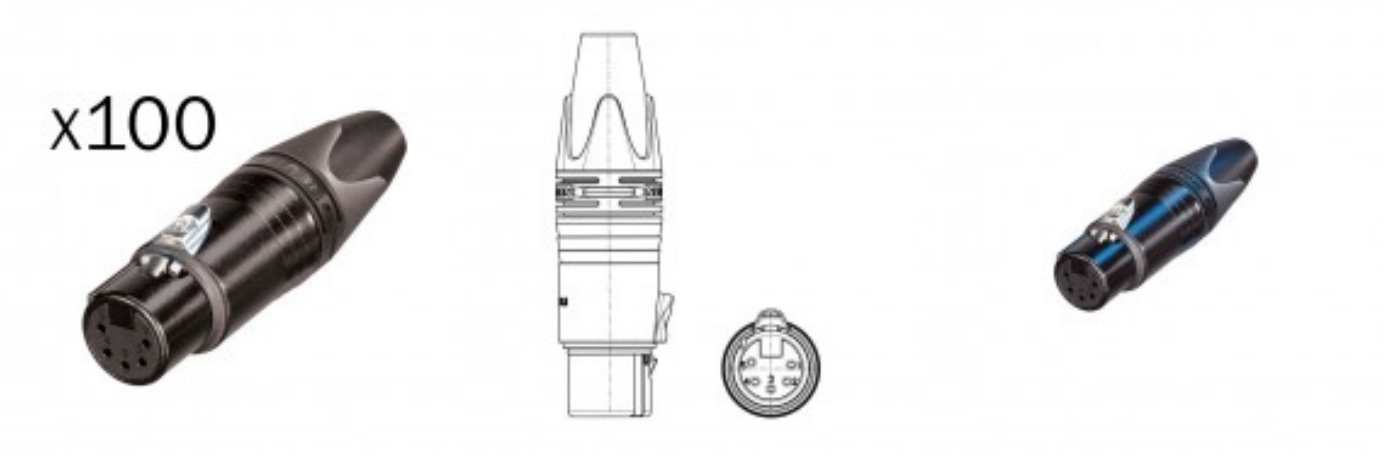

Obra bajo licencia Creative Commons: creativecommons.org
Reservados todos los derechos. Queda totalmente prohibido
su reproducción total o parcial sin la autorización previa y
por escrito de SILUJ ILUMINACIÓN, S.L.