CONTEST PROYECTOR ARQUITECTURA IP66 18 LED DW 2700

Contest®

Proyector VCOB-60DW. Blanco dinámico, 60W, 60°

- Los proyectores VCOB-DW cuentan con LED “Dynamic White” de alta calidad, que ofrecen un rango de temperatura de color de 2700 K a 6800 K, así como una notable intensidad luminosa
- LED: COB 60 W Blanco dinámico 2700-6300 K. Lentes simétricas con apertura de 60°
- Luminosidad: 4021 lm – 102 lux a 5 m
- CRI: 96
- Conexiones DMX/alimentación a través de cables híbridos IN y OUT con enchufes IP67

Referencia H11377

Unidad: Precio por 1 Pieza
Embalaje completo: 1 Unidad
Apertura haz: 60º
Voltaje / Tensión: Alimentación: 110-240 V/50-60 Hz
Temperatura de color: De 2700 a 6300ºK

Obra bajo licencia Creative Commons: creativecommons.org
Reservados todos los derechos. Queda totalmente prohibido su reproducción total o parcial sin la autorización previa y por escrito de SILUJ ILUMINACIÓN, S.L.

Aplicaciones: Instalación
Gama: Proyector
Rango IP: IP66
Color: Gris RAL 9002
Número de LED: 1 LED COB
Material: Fundición de aluminio
Potencia LED / Lampara: 60W
Número de canales: Protocolo de control DMX de 2 a 4 canales según el modo elegido
Consumo: 60W
Peso: 3,7 kg
Marca: Contest

- **Tecnología blanca dinámica**
  - Gracias a esta innovadora tecnología “Dynamic White”, estos focos son capaces de sublimar los detalles arquitectónicos con una iluminación precisa y brillante
  - Esta amplia gama de temperaturas de color le permite crear ambientes de iluminación personalizados para cada proyecto, ofreciendo una flexibilidad excepcional en la mejora arquitectónica
  - Los reflectores VCOB-DW están diseñados para uso a corta distancia con una única fuente de luz COB
  - Esta configuración permite una proyección de luz precisa, adaptada a las necesidades específicas de la iluminación arquitectónica de corto alcance
  - El uso de una única fuente COB garantiza una distribución uniforme de la luz, asegurando una iluminación uniforme de los elementos arquitectónicos, incluso en las situaciones más exigentes
- **Luces encendidas…**
  - Las 4 contraventanas integradas en la luminaria ofrecen una gran libertad para dirigir y ajustar el flujo luminoso según las necesidades específicas del proyecto
  - Esta característica permite resaltar áreas específicas, crear efectos de luces y sombras y jugar con perspectivas para realzar la arquitectura
- **Ultra fuerte**
  - Diseñados para una fácil instalación y mantenimiento, su diseño compacto y liviano simplifica la instalación del dispositivo. Su diseño robusto garantiza una durabilidad óptima, reduciendo los requisitos de mantenimiento.
  - Gracias a su tecnología LED consumen menos energía que las fuentes de luz tradicionales, reduciendo los costes operativos y siendo respetuosas con el medio ambiente

- **Características**
  - Luminosidad: 4021 lm – 102 lux a 5 m
  - IRC: 96
  - Control mediante caja de control VRDM externa para configuración RDM
  - Compatible con consolas RDM para ciertos parámetros
  - Protocolo de control DMX en 2 a 4 canales, dependiendo del modo seleccionado
  - Alimentación: 110-240 V/50-60 Hz
  - Frecuencia de actualización seleccionable de 900 Hz a 3600 Hz
  - Refrigeración: refrigeración por convección
  - Acabado: fundición de aluminio, pintado epoxi blanco grisáceo RAL 9002
  - Grado de protección IP 66: polvo- ya prueba de salpicaduras desde todas las direcciones
  - Resistencia a los golpes IK 07: protegido contra un choque mecánico de 2 julios, es decir, un objeto de 500 g que cae desde una altura de 40 cm
  - Válvula de despresurización de diafragma estanca
  - Consumo: 60W
  - Dimensiones: 224 x 117 x 221 mm
  - Peso: 3,7 kg

- **Contenido del paquete**
  - 1 Proyector VCOB-60DW
  - 1 Un obturador, suministrado con tornillos de montaje
  - 1 Cable 1 m y un conector de entrada híbrido
  - 1 Conector de salida del cable de salida del proyector

Obra bajo licencia Creative Commons: creativecommons.org
Reservados todos los derechos. Queda totalmente prohibido su reproducción total o parcial sin la autorización previa y por escrito de SILUJ ILUMINACIÓN, S.L.

- 1 Manual usuario

- **Identificación del producto**
  - Marca: Contest Arquitectural
  - Descripción: Proyector arquitectónico IP66 COB DW LED 2700 – 6300 K 60 W 60°
  - Modelo: VCOB-60DW
  - Codigo pedido: H11377
  - Código EAN: 3662009024790

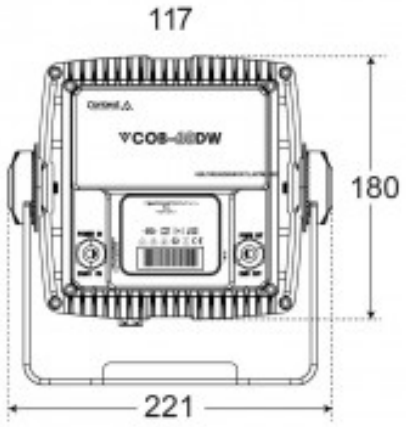

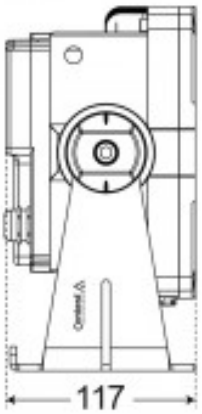

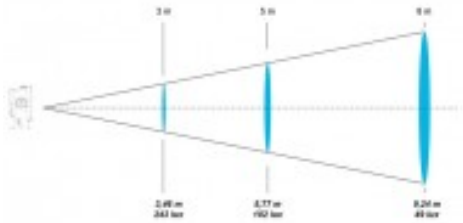

Obra bajo licencia Creative Commons: creativecommons.org
Reservados todos los derechos. Queda totalmente prohibido
su reproducción total o parcial sin la autorización previa y
por escrito de SILUJ ILUMINACIÓN, S.L.