NEUTRIK EMPALMADOR OPTICALCOM DUO LC-DUPLEX IP65

NAO2M-H1W-A adaptador para fibra opticalCON Neutrik

- Acoplador (adaptador) LC-Duplex opticalCON DUO resistente a la intemperie para extensiones de cable con 4 hilos de cobre (0,75 mm²).
- Solución para unión de 2 fibras opticalCON DUO multi-mode PC color negro

Referencia NAO2M-H1W-A

Unidad: Precio por 1 Pieza
Embalaje completo: 1 Unidad
Aplicaciones: Rental e instalación
Gama: Fibra opticalCON Neutrik
Tipo: Adaptador
Clase: Conectores de fibra óptica
Peso: 185 g
Marca: Neutrik

- **Información técnica**
  - **Sobre el producto**
    - Marca: Neutrik
    - Modelo: NAO2M-H1W-A

Obra bajo licencia Creative Commons: creativecommons.org
Reservados todos los derechos. Queda totalmente prohibido su reproducción total o parcial sin la autorización previa y por escrito de SILUJ ILUMINACIÓN, S.L.

        - Tipo de conector: Adaptador fibra
        - Género: Hembra
    - **Eléctricas**
        - Resistencia de contacto: < 7 mΩ
        - Resistencia dialéctica: 1,5 kVcc
        - Resistencia de aislamiento: > 2 GΩ (inicial)
        - Corriente nominal por contacto: 6 - 10 A (Contacto 1+4 10 A, Contacto 2+3 6 A)
        - Tensión nominal: < 50 V (1)
    - **Mecánicas**
        - Fuerza de inserción: < 45 N
        - Fuerza de retirada: < 45 N
        - Vida útil: 1000 ciclos de apareamiento
        - Dispositivo de bloqueo: Empujar - tirar
    - **Material**
        - Revestimiento de contacto: 0,2 µm Au sobre 2 µm Ni
        - Contactos: Bronce (CuSn6)
        - Insertar: Poliamida (PA 6, PBT 30 % GR, PBT 50 % GR)
        - Caparazón: AlMgSi 0,5, chapado en negro
        - Manga dividida: Cerámica
    - **Ambientales**
        - Rango de temperatura: De -30ºC a +80ºC
    - **Ópticas**
        - Perdida de inserción: <0,4 dB / conexión
        - Conector óptico: LC-dúplex

- **Acerca de Neutrik**
    - Líder mundial en el diseño y fabricación de conectores para audio, video, iluminación, alimentación, datos, fibra óptica, industria, healthcare.... Con productos innovadores de interconexión, sistemas de distribución de energía y sistemas de red de audio digital

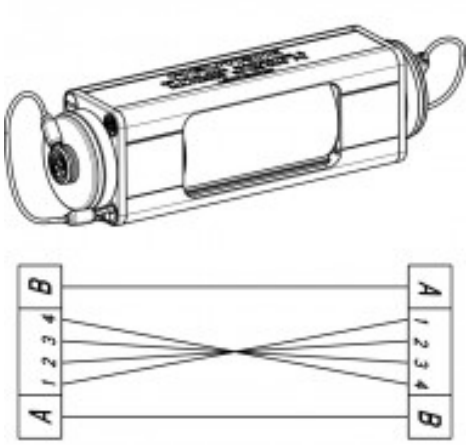

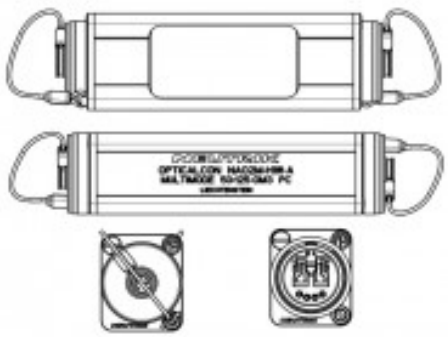

Obra bajo licencia Creative Commons: creativecommons.org
Reservados todos los derechos. Queda totalmente prohibido
su reproducción total o parcial sin la autorización previa y
por escrito de SILUJ ILUMINACIÓN, S.L.