CONTRIK CAJETIN 1 HARTING 16P -6 SHUCKO 16 A CPSM-

Cajetín con 1 harting 16 Pin entrada y 6 x schuko salida. Contrik CPSM-H1-F6

- **Reducción del volumen y esfuerzo del cableado** gracias a la entrada multipin Harting E16
- **Alta protección mecánica** : Carcasa resistente Easylen con alto IK, protección completa del conector con elementos de carcasa
- **Protección Xtreme Outdoor:** IP65 con Harting E16 en condición acoplada, tapa de sellado
- **Diseño muy compacto** : Altura y ancho de sólo 96 mm y 150 mm debido a la placa superior escalonada.
- **Fácil transporte y manipulación:** Apilable, ligero y totalmente bloqueable
- **Opciones de montaje versátiles** : Orificios de montaje para garras o abrazaderas para truss

Referencia 1037507

Unidad: Precio por 1 Pieza

Obra bajo licencia Creative Commons: creativecommons.org
Reservados todos los derechos. Queda totalmente prohibido
su reproducción total o parcial sin la autorización previa y
por escrito de SILUJ ILUMINACIÓN, S.L.

Embalaje completo: 1 Unidad
Voltaje / Tensión: AC 250V
Aplicaciones: Rental e instalación
Rango IP: IP65 con Harting E16 en condición acoplada
Color: Negro
Carcasa / Cuerpo: Easylen
Tamaño: 150 x 95,25 x 330mm
Conectores: 1 Harting E 16 + 6 schuko
Marca: Contrik

- Las Power Strip Multicore **Contrik CPSM-H1-F6** son cajas de distribución extremadamente robustas y compactas que permiten una reducción significativa del esfuerzo y coste de cableado debido a las entradas multinúcleo.
- Es ideal para uso en exteriores y aplicaciones móviles exigentes. 1 x Harting E16 In – 6 x Schuko tipo F

- **Información técnica**
  - **Sobre el producto**
    - Marca: Contrik
    - Modelo: CPSM-H1-F6
    - Código: 1037507
    - Conectores de entrada: 1 Harting E 16 (6 canales) [1-9]
    - Conectores de salida: 6 schuko
  - **Eléctricas**
    - Resistencia de contacto/clase de protección Rigidez dieléctrica: Clase de protección II
    - Resistencia dieléctrica: 0,5 kV/mm
    - Tensión nominal: AC 250 V
    - Corriente nominal: 16A
  - **Mecánicas**
    - Medidas: 150 x 95,25 x330 mm
    - Sección transversal del conductor: 2,5mm²
    - Opciones de montaje: Orificios de montaje para fijación o suspensión mediante garras o abrazaderas M10
    - Construcción: Apilable
  - **Materiales**
    - Cuerpo: Easylen**
    - Color: Negro
  - **Ambientales**
    - Inflamabilidad según según UL 94: V-2
    - Clase de protección: IP65 con Harting E16 en condición acoplada
    - Rango de temperatura: De -25 °C a +40 °C

- **Acerca de Contrik**
  - **CONTRIK** es una marca del **Grupo Neutrik** y un proveedor de sistemas profesionales de distribución de energía, sistemas de conexión equipotencial y cables de energía premium
  - Los productos **CONTRIK** son extremadamente robustos, incomparablemente fiables y duran toda la vida
  - Productos para su uso en entornos **de alquiler**, **eventos** y **giras** . Pero no solo para la industria del entretenimiento, también en la **Industria de la construcción**, nuestros productos cumplirán con sus requisitos. Ya sea que necesite nuestros sistemas en el escenario y en el sitio de construcción o simplemente que sean **móviles**, **robustos** y **confiables**, nuestros productos son imbatibles

- **Sobre Easylen®**
  - **La seguridad es lo primero**
  - En los sistemas **Contrik** solo se utilizan los mejores materiales. Con nuestro material Easylen® de última generación, no solo podemos contar entre nuestros puntos fuertes el peso ligero y la robustez extrema, sino también garantizar que todas las partes de la superficie no sean conductoras. Así es como te protegemos a ti y a tus semejantes en todas las situaciones.

Obra bajo licencia Creative Commons: creativecommons.org
Reservados todos los derechos. Queda totalmente prohibido su reproducción total o parcial sin la autorización previa y por escrito de SILUJ ILUMINACIÓN, S.L.

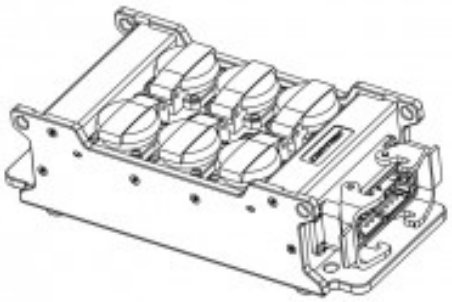

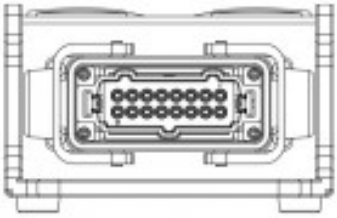

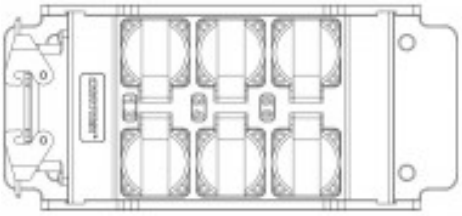

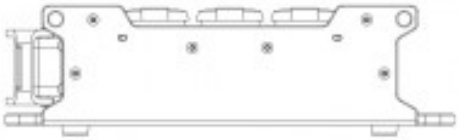

Obra bajo licencia Creative Commons: creativecommons.org
Reservados todos los derechos. Queda totalmente prohibido
su reproducción total o parcial sin la autorización previa y
por escrito de SILUJ ILUMINACIÓN, S.L.