TRITON MOTOR LED 60+60W IP65 RECORTE PARA LENTE 15

TRITON BLUE

Motor LED de 60W + 60W para Ópticas Zoom, Protección IP65

- El T060-3200-IP de Triton Blue es un motor LED de 60W diseñado para integrarse con ópticas Zoom de 15º/30º o 25º/50º, permitiendo una versatilidad excepcional en la iluminación.
- La elección de la óptica adecuada es fundamental para adaptarse a la zona específica que se pretende iluminar.
- Este motor LED, al incorporarse, transforma cualquier configuración en un proyector de recorte de alta calidad, destacando por su protección IP65 que lo hace apto tanto para instalaciones interiores como exteriores.
- Lentes opcionales para acoplar al T060-3200-IP: LENS-2550-60IP y LENS-1530-60IP

Referencia T060-3200-IP

Unidad: Precio por 1 Pieza

Obra bajo licencia Creative Commons: creativecommons.org
Reservados todos los derechos. Queda totalmente prohibido su reproducción total o parcial sin la autorización previa y por escrito de SILUJ ILUMINACIÓN, S.L.

Embalaje completo: 1 Unidad
Apertura haz: Opcional: Lente Zoom 15/30 o Lente Zoom 25/50
Potencia: 60W + 60W
Voltaje / Tensión: AC 100-240V, 50/60Hz
Temperatura de color: Ajustable de 2700K a 6000K
Aplicaciones: Rental e instalación
Gama: Proyectores recorte
Tipo: Recorte LED
Rango IP: IP65
Color: Negro
Número de LED: 2 LED 60W WW y CW
Colores LED: Blanco cálido y blanco frío
Carcasa / Cuerpo: Aluminio fundido a presión
Tamaño: 344 x 164 x 276mm
Número de canales: Control DMX mediante 1, 2, 3 ó 5 canales
Peso: 3 kg
Marca: Triton Blue

- Con un diseño compacto de tamaño reducido, este motor LED no solo aporta potencia sino también discreción. Su funcionamiento silencioso, combinado con la capacidad de regular la temperatura de color de 2700K a 6000K y un alto índice de reproducción cromática (CRI), lo convierte en una elección ideal para diversas aplicaciones.

- **Características Técnicas Destacadas**
    - **Potencia Eficiente:** Motor LED de 60W + 60W para una iluminación potente y eficiente.
    - **Ópticas Zoom:** Compatible con ópticas Zoom de 15º/30º o 25º/50º para adaptarse a diversas necesidades de iluminación.
    - **Protección IP65:** Apto para instalaciones interiores y exteriores gracias a su protección contra polvo y agua.
    - **Versatilidad en Aplicaciones:** Ideal para escenarios, salas de exposición, escaparates, galerías de arte, museos, centros comerciales y proyectos de iluminación decorativa.
    - **Regulación de Temperatura de Color:** Ajustable de 2700K a 6000K para adaptarse a diferentes ambientes.
    - **Alto CRI:** Índice de reproducción cromática que garantiza colores naturales y precisos.
    - **Función de Recorte:** Permite generar proyecciones de alta calidad y gran nitidez, incluso con la opción de utilizar porta gobos.
- El **T060-3200-IP** no solo ilumina, sino que proporciona una solución completa y adaptable para entornos que demandan calidad, eficiencia y resistencia en un solo dispositivo compacto.

- **Aplicaciones**
    - Instalación en teatros y auditorios
    - Museos y galerias de arte
    - Centros comerciales
    - Decoración
    - Eventos

- **Especificaciones**
    - Fuente de luz
        - Salida constante 60W WW + 60W CW
        - Temperatura de color ajustable de 2.700ºK a 6.000ºK
        - Luminosidad: Salida constante 60W WW + 60W CW
        - CRI alto superior a 92
        - Frecuencia ajustable: PWM 0.6F/1.2F/2.0F/4.0F/12F/24F
    - Control
        - Función RDM
        - Dimmer suave y sin parpadeos de 0 a 100%
        - Función estrobo
        - Control DMX 512 a 1. 2. 3 o 5 canales
    - Ratio protección ambiental: IP65

Obra bajo licencia Creative Commons: creativecommons.org
Reservados todos los derechos. Queda totalmente prohibido su reproducción total o parcial sin la autorización previa y por escrito de SILUJ ILUMINACIÓN, S.L.

- Conectores
    - 1 Conector XLR 3 Pin en macho REAN-Neutrik para entrada de señal DMX con protección IP65
    - 1 Conector Powercon True 1 16A REAN-Neutrik para entrada de alimentación con protección IP65
- Especificaciones eléctricas: AC 100-240V, 50/60Hz
- Cuerpo: Color negro, aluminio fundido a presión
- Lentes Zoom opcionales de 15º a 30º o de 25º a 50º
    - 15º a 30º (LENS-1530-60IP)
    - 25º a 50º (LENS-2550-60IP)
- Peso y medidas
    - Dimensiones: 344 x 164 x 276 mm
    - Peso: 3 kg

- **Incluido en el paquete**
    - 1 Motor LED T060-3200-IP (60W+60W)
    - 1 Porta filtros
    - 1 Cable en Y de señal DMX 1 entrada + entrada y salida con conectores REAN-Neutrik IP65
    - 1 Manual usuario

- **Accesorios opcionales**
    - Lente Zoom de 15º a 30º (LENS-1530-60IP)
    - Lente Zoom 25º a 50º (LENS-2550-60IP)
    - Portagobos (GOBO60IP)

Obra bajo licencia Creative Commons: creativecommons.org
Reservados todos los derechos. Queda totalmente prohibido
su reproducción total o parcial sin la autorización previa y
por escrito de SILUJ ILUMINACIÓN, S.L.

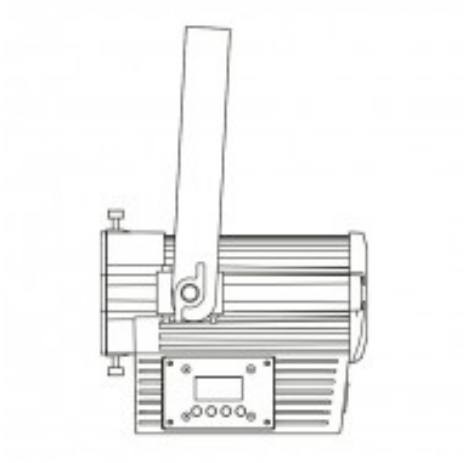

Obra bajo licencia Creative Commons: creativecommons.org
Reservados todos los derechos. Queda totalmente prohibido
su reproducción total o parcial sin la autorización previa y
por escrito de SILUJ ILUMINACIÓN, S.L.