NEUTRIK SPEAKON CHASIS MACHO 4 CONTACTOS PARA PCB

Conector SpeakON Neutrik NL4MDXX-H-3 para soldar en PCB de 4 contactos

- Conector chasis de 4 polos, brida negra de tamaño D, orificios para tornillos autorroscantes (tornillo A), montaje horizontal en PCB
- Este conector cumple totalmente con el estándar de dispositivo IEC 62368-1, debido a su certificación de componentes según IEC 61984
- Diseño hermético: optimizado para aplicaciones de altavoces

Referencia NL4MDXX-H-3

Unidad: Precio por 1 Pieza
Embalaje completo: 100 Unidades
Voltaje / Tensión: AC 250V
Horas vida útil: + de 5000 ciclos de acoplamiento
Aplicaciones: Rental e instalación
Gama: Speakon
Tipo: Conector Speakon
Color: Negro
Carcasa / Cuerpo: Chasis
Polos / Pines: 4 Pin / Contactos
Género conector: Macho
Marca: Neutrik

Obra bajo licencia Creative Commons: creativecommons.org
Reservados todos los derechos. Queda totalmente prohibido su reproducción total o parcial sin la autorización previa y por escrito de SILUJ ILUMINACIÓN, S.L.

- Los conectores de montaje en panel **SpeakON** son los conectores de chasis estándar para interconexiones de altavoz/amplificador. Cuentan con un sistema de bloqueo de metal único, que hace contacto solo una vez que está completamente bloqueado. Las bases **SpeakON** son robustas, versátiles y fáciles de montar
- Certificación IEC 61984 > Cumple con IEC 62368-1
- Los materiales V-0 reforzados con vidrio lo hacen extremadamente robusto y confiable.
- Chavetero preciso para un acoplamiento seguro
- Sistema de cierre por giro preciso
- Inserto de metal en la zona de bloqueo

- **Especificaciones**
    - **Sobre el conector**
        - Marca: Neutrik
        - Familia Neutrik: SpeakON
        - Modelo: NL4MDXX-H-3
        - Género del conector: Macho
        - Nº de contacto: 4
    - **Eléctricas**
        - Resistencia de contacto: ≤2 mΩ
        - Resistencia dieléctrica: 2,8 kVca
        - Resistencia de aislamiento: >0,1 GΩ (después del calor húmedo)
        - Corriente nominal por contacto: 25 A rms continuos (clasificación de audio significativamente mayor, dependiendo de la señal)
        - Tensión nominal: AC 250V
        - Atención: Los conectores SpeakON NO deben usarse como conector de alimentación de AC o de fuente de alimentación
    - **Mecánicas**
        - Vida del conector: >5000 ciclos de acoplamiento
        - Terminación: Montaje horizontal en placa de circuito impreso
        - Dispositivo de bloqueo: Candado rápido
        - Forma del chasis: Forma D
        - Disposición: Posición de orificio estándar, orificios para tornillos autorroscantes (tornillo A)
    - **Materiales**
        - Revestimiento de contacto: Ag
        - Elemento de bloqueo: Acero inoxidable
        - Cuerpo: Poliamida (PA 6.6)
        - Contacto: Aleación de cobre
    - **Ambientales**
        - Inflamabilidad: UL94 V-0
        - Rango de temperatura: De -30ºC a +80ºC

- **Nota:** El conector speakon **NL4MDXX-H-3** se suministra individualmente, te recomendamos para conseguir el mejor precio debes hacer pedidos en cajas completas de 100 unidades

- **Acerca de Neutrik**
    - Líder mundial en el diseño y fabricación de conectores para audio, video, iluminación, alimentación, datos, fibra óptica, industria, healthcare.... Con productos innovadores de interconexión, sistemas de distribución de energía y sistemas de red de audio digital

Obra bajo licencia Creative Commons: creativecommons.org
Reservados todos los derechos. Queda totalmente prohibido
su reproducción total o parcial sin la autorización previa y
por escrito de SILUJ ILUMINACIÓN, S.L.

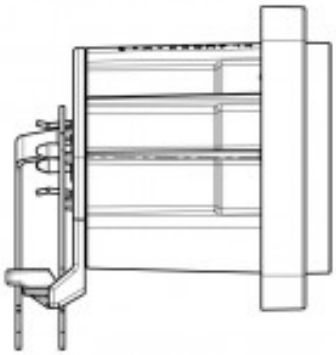

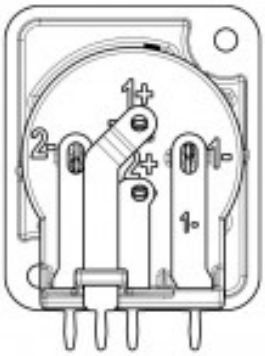

Obra bajo licencia Creative Commons: creativecommons.org
Reservados todos los derechos. Queda totalmente prohibido
su reproducción total o parcial sin la autorización previa y
por escrito de SILUJ ILUMINACIÓN, S.L.