TRITON-BLUE Aqua Meteor 228 PAR IP65 19 LED x 12 R

TRITON BLUE

Proyector IP65 PAR WASH 19 LED de 12 RGBW apertura de haz 26º

- Control Full HD de los LED
- Fabricado en aluminio muy resistente
- CTB y CTO, temperatura de color lineal de 2.800 K a 8.000 K
- Hasta 16,7 millones de colores RGBW con control de saturación total
- Apertura del haz de salida de 26º aportando una luminosidad a 1 m de 28.800 Lux
- Conectores **IP65 PowerCON TRUE 1** REAN (Neutrik Group) UL94 V-0

Referencia Q-PI1219

Unidad: Precio por 1 Pieza
Embalaje completo: 1 Unidad
Apertura haz: Angulo de salida de 26º
Voltaje / Tensión: Voltaje entrada: AC de 100V a 240V 50/60 Hz
Temperatura de color: CTB y CTO, temperatura de color lineal de 2.800 K a 8.000 K
Aplicaciones: Rental e instalación
Gama: PAR LED
Rango IP: IP65
Color: Negro
Número de LED: 19 LED
Colores LED: RGB+W
Tamaño: Medidas: 380 x 230 x 335 mm
Material: Aluminio

Obra bajo licencia Creative Commons: creativecommons.org
Reservados todos los derechos. Queda totalmente prohibido su reproducción total o parcial sin la autorización previa y por escrito de SILUJ ILUMINACIÓN, S.L.

Certificacion: CE
Número de canales: Canales señal DMX 512: 10 ó 22 canales
Consumo: Máx: 225W
Peso: 4,65 kg
Marca: Triton Blue

- El proyector **Q-PI1219** tipo wash con una apertura del haz de luz de 26º, incluye 19 LED de alta potencia RGBW
- Dispuesto en una carcasa de fundición de aluminio
- Equipado con conectores tipo Powercom para la entrada y salida de alimentación permitiendo unir en cadena varios proyectores
- El proyector **Q-PI1219** dispone de programas grabados preestablecidos para que pueda ser utilizado de forma autónoma y también puede ser controlado mediante señal DMX con macros de color o un modo de control independiente para el control individual de los LED.
- El grado de protección **IP65** del **Q-PI1219** es perfecto para instalaciones en el exterior

- **Especificaciones**
    - Control Full HD de los LED
    - Hasta 16,7 millones de colores RGBW con control de saturación total
    - CTB y CTO, temperatura de color lineal de 2.800 K a 8.000 K
    - Luminosidad a 1 m (full color): 28.800 Lux
    - Angulo de salida de 26º
    - Efecto estroboscópico de 25f/s y efecto estroboscópico de pulso
    - Programas integrados que se pueden llamar a través de un controlador DMX
    - Dimmer electrónico de 0 a 100%
    - Pantalla LED de 4 botones para el control y asignación de los controles del equipo
    - Soporte (lira) robusto para facilitar la instalación en el suelo o colgarla en paredes, techos o una instalación sencilla en truss mediante garras o abrazaderas (estas se suministran opcionalmente aparte del equipo)
    - Entrada y salida de alimentación mediante conectores REAN Powercon TRUE 1 (Neutrik Group) UL94 V-0, cumpliendo la normativa EN 60320-1: 16 A 250 V AC
    - Entrada y salida de señal DMX mediante conectores XLR de 3 Pin REAN (Neutrik Group) UL94 V-0
    - Protección contra sobre calentamiento
    - Rango de temperatura de trabajo de -15ºC a +45ºC

- **Características**
    - Disposición de los LED
        - 19 LED RGBW (rojo, verde, azul, blanco) 4 en 1 RGBW de 12W
    - Control: Mediante señal DMX 512, como maestro - esclavo, activación por sonido o mediante mando a distancia suministrado
    - Canales señal DMX 512: 10 ó 22 canales
    - Voltaje entrada: AC de 100V a 240V 50/60 Hz
    - Consumo máximo de energia: 225W
    - Medidas: 380 x 230 x 335 mm
    - Peso: 4,65 kg

- **Accesorios incluidos en el paquete**
    - 1 Proyector LED **Q-PI1219**
    - 1 Soporte (lira) doble brazo
    - 1 Cable de alimentación Powercon TRUE 1 REAN (Neutrik Group) Q-PI0712 / Schuko 16A
    - 1 Cable para señal DMX de 1,5 m con conectores XLR de 3 PIN REAN (Neutrik Group) UL94 V-0
    - 1 Cable de seguridad
    - 1 Manual usuario

Obra bajo licencia Creative Commons: creativecommons.org
Reservados todos los derechos. Queda totalmente prohibido su reproducción total o parcial sin la autorización previa y por escrito de SILUJ ILUMINACIÓN, S.L.

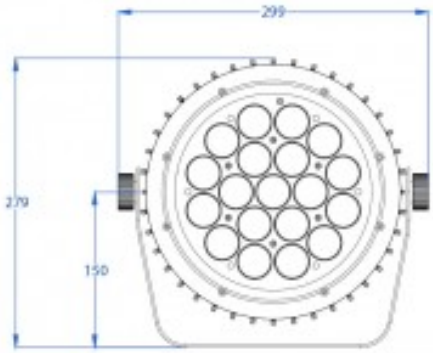

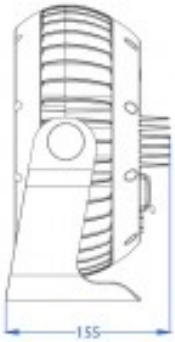

Obra bajo licencia Creative Commons: creativecommons.org
Reservados todos los derechos. Queda totalmente prohibido
su reproducción total o parcial sin la autorización previa y
por escrito de SILUJ ILUMINACIÓN, S.L.