REAN SPEAKON CHASIS 4 POLOS

Conector chasis de 4 polos RLS4MPZ REAN-Neutrik

- Conector de chasis hembra de 4 polos lengüetas planas de ¼“, orificios pasantes avellanados
- Para aplicaciones de altavoces y amplificadores

Referencia RLS4MPZ

Unidad: Precio por 1 Pieza
Embalaje completo: 100 Unidades
Aplicaciones: Rental e instalación
Gama: Speakon
Tipo: Conector Speakon
Color: Negro
Carcasa / Cuerpo: Aéreo
Polos / Pines: 4 Pin / Contactos
Peso: 0,013 kg
Género conector: Macho
Marca: REAN-Neutrik

- **Especificaciones**
  - **Sobre el producto**
    - Marca: REAN-Neutrik
    - Modelo: RLS4MPZ
    - Contactos: 4
  - **Eléctricas**
    - Corriente nominal: Continuo 30 A rms
    - Resistencia de contacto: ≤ 5 mΩ
    - Resistencia de aislamiento: > 1 GΩ

Obra bajo licencia Creative Commons: creativecommons.org
Reservados todos los derechos. Queda totalmente prohibido su reproducción total o parcial sin la autorización previa y por escrito de SILUJ ILUMINACIÓN, S.L.

        - Resistencia diélectrica: 4 kV CC
        - Voltaje nominal: 250 V
    - **Mecánicas**
        - Vida del conector: > 1000 ciclos de apareamiento
        - Forma del chasis: Tamaño D
        - Contactos: Lengüeta plana (4,8 × 0,5 mm) o soldadura
        - Dirección de montaje: Montaje frontal o montaje trasero
    - **Material**
        - Contacto: Bronce
        - Recubrimiento del contacto: Ag
        - Cuerpo: PA6+30%FG
    - **Ambientales**
        - Rango de temperatura: De -30ºC a +80ºC
        - Inflamabilidad: UL94-V-0
        - Soldabilidad: Cumple con IEC68-2-20

- **Nota:** El conector RLS4MPZ se suministra en bolsas individuales de una unidad, te recomendamos para conseguir el mejor precio debes hacer pedidos en cajas completas de 100 unidades

- **Acerca de REAN-NEUTRIK**
    - Con **REAN**, el proveedor líder mundial de conectores profesionales de audio y video, el **Grupo Neutrik**, ofrece una segunda marca global con una amplia gama de productos.
    - Excelente relación costo-rendimiento, diseño robusto y funcionalidad confiable son las fortalezas de **REAN**.
    - Basados en un conocimiento de muchos años, los conectores para aplicaciones profesionales de audio/iluminación y señalización digital se desarrollan y producen en instalaciones de producción actualizadas. La gama de productos **REAN** es la solución alternativa para aplicaciones sensibles a los costes.
    - **REAN | Una marca del Grupo Neutrik.**

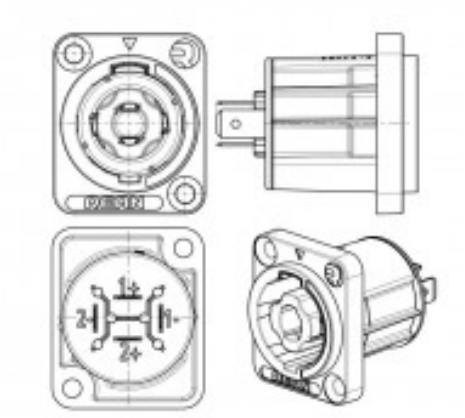

Obra bajo licencia Creative Commons: creativecommons.org
Reservados todos los derechos. Queda totalmente prohibido
su reproducción total o parcial sin la autorización previa y
por escrito de SILUJ ILUMINACIÓN, S.L.