REAN XLR AEREO 3 PIN MACHO IP65 COLOR PLATA CONTA



Conector XLR 3 PIN macho aéreo IP65 cuerpo color plata contactos plata

- XLR aéreo de 3 Pin
- Cuerpo color Plata
- Contactos Plata
- La clasificación **IP65** proporciona protección exterior en condiciones de apareado
- Fabricado con materiales resistentes a los **rayos UV** de alto impacto según UL94 V-0
- Rean es una marca del grupo Neutrik

Referencia RCX3M-Z-000-1

Unidad: Precio por 1 Pieza
Embalaje completo: 1 Unidad
Aplicaciones: Rental e instalación
Gama: XLR
Tipo: Conector XLR
Rango IP: IP65
Color: Plata
Carcasa / Cuerpo: Aéreo
Polos / Pines: 3 Pin / Contacto
Género conector: Macho
Marca: REAN-Neutrik

Obra bajo licencia Creative Commons: creativecommons.org
Reservados todos los derechos. Queda totalmente prohibido su reproducción total o parcial sin la autorización previa y por escrito de SILUJ ILUMINACIÓN, S.L.

- **Características**
  - **Producto**
    - Marca: REAN-Neutrik
    - Tipo de conector: XLR
    - Género: Macho
    - Formato: Aéreo
  - **Especificaciones eléctricas**
    - Resistencia al contacto: ≤ 5 mΩ
    - Fuerza dieléctrica: 1,5 kVdc
    - Resistencia al aislamiento: > 10 GΩ (Inicial)
    - Corriente nominal por contacto: 7,5A
    - Voltaje nominal: < 50 V
  - **Especificaciones mecánicas**
    - Cable O.D.: 5,0 - 8,0 mm
    - Fuerza de inserción: ≤60 N
    - Fuerzas de retirada: ≤60 N
    - Vida del conector: > 1000 ciclos
    - Cable: Máximo 1,0 mm², máximo AWG 18
    - Cableado: Contactos de soldadura
    - Dispositivo de bloqueo: Cierre mediante pestillo
  - **Especificaciones material**
    - Casquillo: Poliamida
    - Chapado del contacto: Plata
    - Contactos: Latón
    - Inserción: Poliamida (UL94-V0)
    - Element de bloqueo: Zinc fundido a presión (latch)
    - Cáscara: Fundición por presión de zinc
    - Enchapado de conchas: Plata
    - Alivio de tensión: Poliamida
    - Cubierta de sellado: Goma
  - **Especificaciones ambientales**
    - Inflamabilidad: UL 94-V0
    - Clase de protección: IP65 (conectado)
    - Cumplimiento estándar: IEC 61076-2-103
    - Solubilidad: Cumple con la norma IEC 68-2-20
    - Rango de temperatura: De -20ºC a +70ºC

- **Identificación**
  - Marca: REAN-Neutrik
  - Familia REAn: XLR Z-Series (IP65)
  - Código EAN: 7613187017490
  - Peso individual: 0,027 kg
  - Medidas embálale completo 100 unidades: 136 x 98 x 20 mm

- **Nota:** El conector Rean RCX3M-Z-000-1 se suministra en bolsas individuales de una unidad, te recomendamos para conseguir el mejor precio debes hacer pedidos en cajas completas de 100 unidades

- **Acerca de REAN-NEUTRIK**
  - Con **REAN**, el proveedor líder mundial de conectores profesionales de audio y video, el **Grupo Neutrik**, ofrece una segunda marca global con una amplia gama de productos.
  - Excelente relación costo-rendimiento, diseño robusto y funcionalidad confiable son las fortalezas de **REAN**.
  - Basados en un conocimiento de muchos años, los conectores para aplicaciones profesionales de audio/iluminación y señalización digital se desarrollan y producen en instalaciones de producción actualizadas. La gama de productos **REAN** es la solución alternativa para aplicaciones sensibles a los costes.
  - **REAN | Una marca del Grupo Neutrik.**

Obra bajo licencia Creative Commons: creativecommons.org
Reservados todos los derechos. Queda totalmente prohibido su reproducción total o parcial sin la autorización previa y por escrito de SILUJ ILUMINACIÓN, S.L.

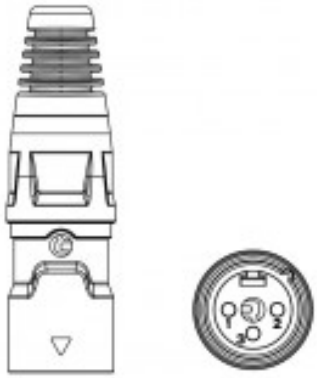



Obra bajo licencia Creative Commons: creativecommons.org
Reservados todos los derechos. Queda totalmente prohibido su reproducción total o parcial sin la autorización previa y por escrito de SILUJ ILUMINACIÓN, S.L.