SPEAKON CHASIS 2 CONTACTOS AUDIO NEUTRIK NL2MPXX

NEUTRIK

Conector Speakon Chasis de 2 polos. Neutrik NL2MPXX

- Este conector cumple totalmente con el estándar de dispositivos IEC 62368-1, debido a la certificación de sus componentes según IEC 61984.
- Conector de chasis de 2 polos, brida negra de tamaño D, orificios pasantes avellanados, lengüetas planas de 3/16". No se acopla con el conector de cable de 4 polos.

Referencia NL2MPXX

Unidad: Precio por 1 Pieza
Embalaje completo: 100 Unidades
Voltaje / Tensión: 250V
Gama: Speakon
Tipo: Conector Speakon
Color: Negro
Carcasa / Cuerpo: Chasis
Polos / Pines: 2 Pin / Contacto
Material: Elemento de bloqueo: acero inoxidable, cuerpo Poliamida (PA 6.6), contactos aleación de cobre
Peso: 11,46 g
Género conector: Macho
Marca: Neutrik

Obra bajo licencia Creative Commons: creativecommons.org
Reservados todos los derechos. Queda totalmente prohibido su reproducción total o parcial sin la autorización previa y por escrito de SILUJ ILUMINACIÓN, S.L.

- Los conectores de montaje en panel de **speakON** son los conectores de chasis estándar para interconexiones de altavoces, amplificadores y equipos de audio. Cuentan con un sistema de bloqueo de metal único, que hace contacto solo una vez que está completamente bloqueado. Los receptáculos **speakON** son robustos, versátiles y fáciles de terminar

- Certificación IEC 61984 > Cumple con IEC 62368-1
- Los materiales V-0 reforzados con vidrio lo hacen extremadamente robusto y confiable
- Chavetero preciso para un acoplamiento seguro
- Preciso sistema de cierre por giro
- Inserto de metal en el área de bloqueo
- Diseño hermético: optimizado para aplicaciones de altavoces y sistemas de amplificación

- **Características**
    - Modelo Neutrik NL2MPXX
    - Género: Macho
    - **Características eléctricas**
        - Resistencia la contacto: ≤ 2 mΩ
        - Resistencia dieléctrica: 2,8 kVac
        - Resistencia de aislamiento: >0,1 GΩ (después del calor húmedo)
        - Corriente nominal por contacto: 24 A rms continuos (calificación de audio significativamente más alta, dependiendo de la señal)
        - Tensión nominal: 250 V ca
        - **Atención**: SpeakON NO debe utilizarse como conector de alimentación o de alimentación de CA
    - **Características mecánicas**
        - Toda la vida: > 5000 ciclos de acoplamiento
        - Terminación: Lengüetas planas de 3/16" (por ejemplo, NLFASTON
        - Dispositivo de bloqueo: Candado rápido
        - Forma del chasis: D
        - Disposición: Posición de orificio estándar, orificios pasantes
    - **Caraterísticas materiales**
        - Elemento de bloqueo: Acero inoxidable
        - Cuerpo: Poliamida (PA 6.6)
        - Contacto: Aleación de cobre
    - **Características ambientales**
        - Inflamabilidad: UL94 V-0
        - Rango de temperatura: Desde -30ºC a +80ºC

- **Nota:** El conector **NL2MPXX** se suministra individualmente, te recomendamos para conseguir el mejor precio debes hacer pedidos en cajas completas de 100 unidades

- **Acerca de Neutrik**
    - Líder mundial en el diseño y fabricación de conectores para audio, video, iluminación, alimentación, datos, fibra óptica, industria, healthcare.... Con productos innovadores de interconexión, sistemas de distribución de energía y sistemas de red de audio digital

Obra bajo licencia Creative Commons: creativecommons.org
Reservados todos los derechos. Queda totalmente prohibido su reproducción total o parcial sin la autorización previa y por escrito de SILUJ ILUMINACIÓN, S.L.

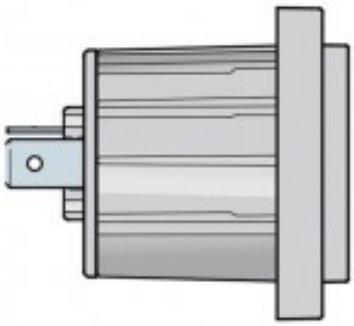

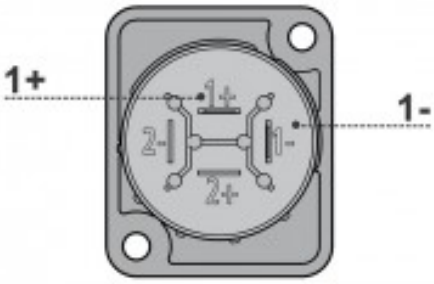

Obra bajo licencia Creative Commons: creativecommons.org
Reservados todos los derechos. Queda totalmente prohibido
su reproducción total o parcial sin la autorización previa y
por escrito de SILUJ ILUMINACION, S.L.