CONTEST AGDUO29-01 BLK angulo 90º 2 direcciones tr

Angulo de 2 direcciones de 90º serie Truss DUO29 color negro

- Fabricación según estándares
  - ISO DIN 4113 y TÜV
  - Estructura de aleación de aluminio EN AW 6082 T6
- **Incluye** 2 piezas cónicas para unión truss (conocidos como "huevos para truss") y 2 pasadores de seguridad
- Recomendamos descargar la tabla con el diagrama de cargas: Diagrama de cargas serie DUO29

Referencia H11306

Unidad: Precio por 1 Pieza
Embalaje completo: 1 Unidad
Gama: Truss
Tipo: Tramo
Color Truss: Truss negro
Material: Fabricado en aleación de aluminio de 50 mm (EN AW 6082 T6, diámetro 50 mm, espesor 2 mm)
Certificacion: ISO DIN 4113 y TÜV
Compatible: Duo29
SWL: Ver tabla según medida
Serie: Truss Paralelo Contestage
Transporte especial: 1

Obra bajo licencia Creative Commons: creativecommons.org
Reservados todos los derechos. Queda totalmente prohibido su reproducción total o parcial sin la autorización previa y por escrito de SILUJ ILUMINACIÓN, S.L.

Peso: 3,20 kg
Marca: Contest

- **Características**
  - Truss color negro
  - Tubos principales de 50 mm (distancia exterior entre tubos 290 mm)
  - Tubos secundarios de 16 mm
  - Angulo de 2 direcciones de 90º
  - Medidas máximas: 50 cm x 50 cm
  - Peso: 3,2 kg

- **Identificación**
  - Marca: Contestage
  - Modelo: AGDUO29-01 BL
  - Código Contest: H11306
  - Código EAN: 3662009024080

- **Descripción**
  - Pieza fabricada en aluminio de 50 mm (EN AW 6082 T6, diámetro 50 mm, espesor 2 mm) para instalación en esquina con un ángulo de 90º y 2 direcciones tipo truss. Con un peso total de 3,20 kg. Con certificación ISO DIN 4113 TUV. Acabado en color negro. Incluso 2 piezas cónicas para unión con otros truss y 2 piezas tipo clip para seguridad. Modelo AGDUO29-01 de la serie DUO29 de Contestage

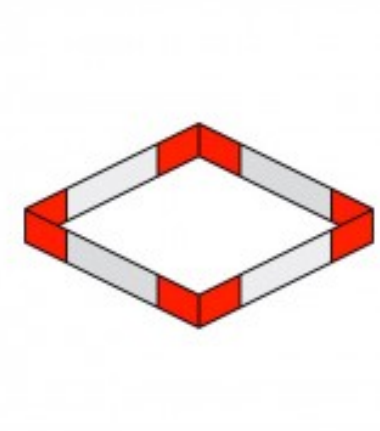

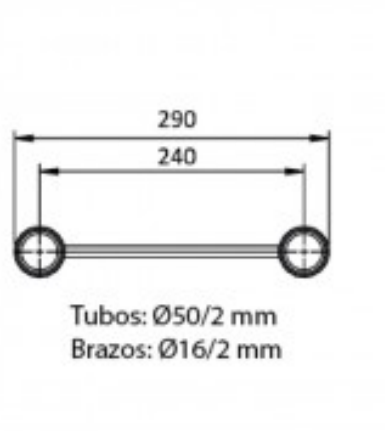

Obra bajo licencia Creative Commons: creativecommons.org
Reservados todos los derechos. Queda totalmente prohibido su reproducción total o parcial sin la autorización previa y por escrito de SILUJ ILUMINACIÓN, S.L.