ELUMEN8 PROYECTOR 12 LED de 12W RGBWAUV 25º (ALU H

elumen8

Proyector PAR 64 112 LED de 12W RGBWAUV Alu HEX Par 64)

- Con 12 LED de seis colores de 12 W, el **Alu HEX Par** ofrece una mezcla de colores suave, desde ricos tonos saturados hasta sutiles tonos pastel.
- Estas unidades tienen carcasas resistentes y cuentan con un menú LED de 4 botones que permite un fácil acceso a una variedad de funciones, incluido DMX.
- Perfecto para empresas de alquiler de iluminación y para instalaciones fijas

Referencia ELUM114

Unidad: Precio por 1 Pieza
Embalaje completo: 1 Unidad
Apertura haz: 25º
Potencia: 150W
Voltaje / Tensión: Alimentación: 100 ~ 240V, 50 / 60Hz
Gama: Proyector PAR 64 LED
Color: Negro
Número de LED: 12 LED de 12W RGBWAUV
Colores LED: RGB+W+A+UV
Polos / Pines: Entrada señal DMX mediante XLR de 3 Pin
Tamaño: Dimensiones: 300 x 280 x 240 mm

Obra bajo licencia Creative Commons: creativecommons.org
Reservados todos los derechos. Queda totalmente prohibido su reproducción total o parcial sin la autorización previa y por escrito de SILUJ ILUMINACIÓN, S.L.

Certificacion: CE y Rosh
Marca: Elumen8

- **Características**
  - **Optica**
    - 12 LED de seis colores de 12 W (RGBWAUV)
    - Ángulo de haz: 25°
    - 5600 Lux a 2 m (encendido total)
    - Frecuencia de actualización de 3,6 kHz
  - **Control**
    - Canales DMX: 1/3/4/5/6/7 / 8 ó 9 seleccionables
    - RDM (administración remota de dispositivos)
    - Color estático, cambio de color, desvanecimiento de color
    - Automático
    - Sonido activo
    - Modos maestro / esclavo
    - Dimmer 0-100% y luz estroboscópica variable
    - Menú de 4 botones con pantalla LED
  - **Otras características**
    - PowerCON de entrada y salida de alimentación
    - Entrada y salida DMX mediante XLR de 3 pin
    - Refrigerado por ventilador
    - Visera de 4 palas opcional, se suministra bajo pedido con el código ELUM041C
  - **Especificaciones**
    - Consumo de energia: 150W
    - Alimentación: 100 ~ 240V, 50 / 60Hz
    - Medidas: 300 x 280 x 240 mm5,3 kg
    - Peso:

- **Contenido del paquete**
  - 1 Protector Alu HEX Par 64 12 LED de 12W RGBWAUV
  - 1 Cable alimentación PowerCON + Enchufe UK. *Schuco a red no incluido*
  - 1 Manual usuario
- **RDM** significa “Gestión Remota de Dispositivos”. Es una mejora del protocolo **USITT DMX512** que permite la comunicación bidireccional entre consolas de iluminación y los dispositivos compatibles con **RDM** a través de una línea DMX estándar. Por tanto, permite la configuración, el control y la gestión del estado. Para utilizar RDM, se necesita un controlador DMX habilitado para **RDM** y accesorios que son compatibles y cumplan con **RDM**.

Obra bajo licencia Creative Commons: creativecommons.org
Reservados todos los derechos. Queda totalmente prohibido
su reproducción total o parcial sin la autorización previa y
por escrito de SILUJ ILUMINACIÓN, S.L.

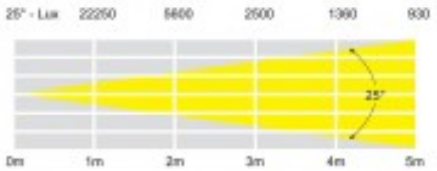

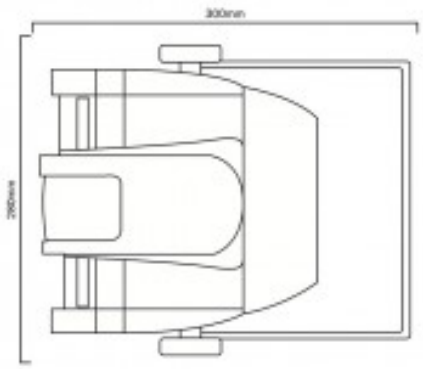

Obra bajo licencia Creative Commons: creativecommons.org
Reservados todos los derechos. Queda totalmente prohibido
su reproducción total o parcial sin la autorización previa y
por escrito de SILUJ ILUMINACIÓN, S.L.