ADMIRAL Carro transporte 4 placas base 100 x 100 c

Plataforma para 4 placas base de 100 x 100 cm de 10 mm

- El apoyo de las placas base están hechos en PE, lo que protege las placas base para que no se rayen al cargarlas.
- El elemento inferior inteligentemente diseñado de esta plataforma rodante le permite colocar cómodamente las placas
- En el último momento, las placas se inclinan a una posición vertical.
- Diseño ergonómico perfil de guía.

Referencia WAVLC100

Unidad: Precio por 1 Pieza
Embalaje completo: 1 Unidad
Gama: Plataforma transporte placas base truss
Color: Negro
Tamaño: Longitud 104 cm. Ancho 59 cm
Peso: 35,64 kg
Rango Capacidad: Capacidad de carga: 4 Placa de espesor 10 mm
Marca: Admiral

- Las placas admiten que tengan instalados los cónicos de los truss, estas se colocan fácilmente y sin

Obra bajo licencia Creative Commons: creativecommons.org
Reservados todos los derechos. Queda totalmente prohibido su reproducción total o parcial sin la autorización previa y por escrito de SILUJ ILUMINACIÓN, S.L.

esfuerzo dentro del carro.

- Las placas se deslizarán fácilmente en su lugar designado y cuando alcancen un ángulo de 90 grados, sus placas estarán
  almacenadas de forma segura y estable.
- La base dispone de una inserción para amarrar los cierres cuando se le coloca una tapa tipo flightcase (esta tapa se suministra opcionalmente)
- Además, las robustas ruedas de 160 mm garantizan una conducción suave por encima de los umbrales.
- Este carro de 60 cm de ancho puede transportar 4 placas base de 10 mm

- **Características**
  - Color de carro: Negro
  - Ancho: 59 cm
  - Peso: 35,64 kg
  - Incluye 4 ruedas de 160 mm con freno
  - Se suministra desmontado, montaje facil tipo kit

- **Otros modelos de carros similares disponibles**
  - WAVLC100: Plataforma para transporte de 4 placas base de 100 x 100 cm x 10 mm
  - WAVLC81: Plataforma para transporte de 4 placas base de 80 x 80 cm x 10 mm
  - WAVLC108: Plataforma para transporte de 6 placas base de 100 x 100 cm x 8 mm
  - WAVLC80: Plataforma para transporte de 6 placas base de 80 x 80 cm x 8 mm
  - WAVLC73: Plataforma para transporte de 6 placas base de 73 x 73 cm x 6 mm

- ***Nota:*** *Las placas base que se pueden ver en algunas de las fotos no están incluidas*

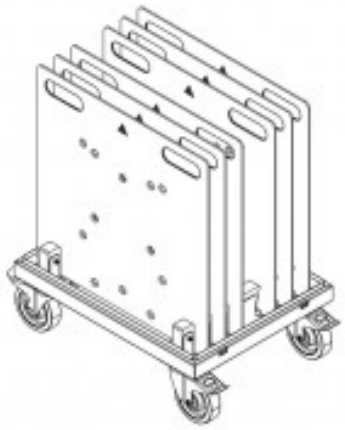

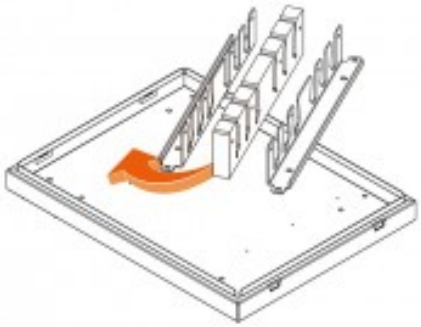

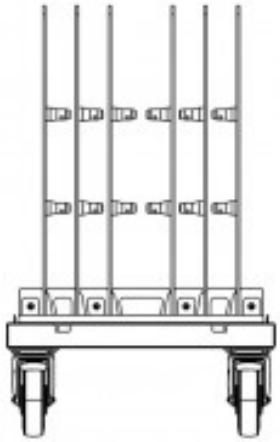

Obra bajo licencia Creative Commons: creativecommons.org
Reservados todos los derechos. Queda totalmente prohibido
su reproducción total o parcial sin la autorización previa y
por escrito de SILUJ ILUMINACIÓN, S.L.