TRITON-BLUE Horizon 300R Aqua PROYECTOR GOBOS LED

TRITON BLUE

Proyector LED de gobos rotativos de 300W IP65 Triton-Blue PG300R1IP con lente 1:0.25 El proyector ideal para instalaciones exteriores comerciales donde se necesita la precisa proyección de gobos con imágenes en alta calidad y gran potencia

- Proyector de gobos de 300W con LED OSRAM IP65
- Fácil cambio de gobo, admite gobos de vidrio o metal
- Grupo óptico de alta calidad generando imágenes de alta resolución

Referencia PG300R1IP

Unidad: Precio por 1 Pieza
Embalaje completo: 1 Unidad
Apertura haz: 1:0:25
Potencia: 300W
Voltaje / Tensión: Alimentación: 200-240V AC / 50-60 Hz
Temperatura de color: 6000K
Gama: Proyector de Gobos rotativos

Obra bajo licencia Creative Commons: creativecommons.org
Reservados todos los derechos. Queda totalmente prohibido su reproducción total o parcial sin la autorización previa y por escrito de SILUJ ILUMINACIÓN, S.L.

Tipo: Proyector Gobos LED
Rango IP: IP65
Color: Negro
Tamaño: Largo: 270 mm. Ancho: 221 mm. Alto: 250 mm
Material: Cuerpo de aluminio
Certificacion: CE y RosH
Consumo: 300W
Peso: 9,0 kg con embalaje 10,0 kg
Marca: Triton Blue

- **Aplicaciones**
  - Produce un potente haz de luz para la emisión de gobos de cristal o metal resultando ser ideal para instalaciones comerciales, proyección de señales de advertencia, anuncios, información, publicidad, etc. con uso destinado a grandes almacenes, escaparates, empresas, teatros, discotecas, parques de atracciones, etc.

- **Fuente de luz**
  - LED: OSRAM 300W 6000K
  - Sin rayos UV, sin infrarrojos
  - Producción de luz prácticamente instantánea

- **Óptica**
  - Grupo óptico de alta calidad 1:0.25
  - Distancia focal ajustable
  - Distancia optima de proyección entre 3 y 200 m

- **Imagen (Tamaño del Gobo)**
  - Diámetro exterior: 48 mm
  - Diámetro imagen: 28 mm
  - Admite gobos de cristal y metal

- **Alojamiento** (contrucción)
  - Cuerpo de aluminio
  - Yugo ajustable mediante pomos
  - Base para anclaje a pared o suelo

- **Especificaciones eléctricas**
  - Alimentación: 200-240V AC / 50-60 Hz
  - Cable alimentación integrado para adaptar a fuente de alimentación externa suministrada
  - Driver: MeanWell
  - Consumo 300W

- **Físicas**
  - Medias proyector:
    - Largo: 270 mm
    - Ancho: 221 mm
    - Alto: 250 mm
  - Medidas con embalaje: x x mm
  - Peso neto: 9,0 kg
  - Peso con embalaje: 10,0 kg

- **Térmicas**
  - Mín. temperatura ambiente de trabajo: -10ºC
  - Máx. temperatura ambiente de trabajo: 45ºC
  - Protección medio ambiental: IP65

- **Información para pedidos**
  - Código: PG3000R1IP
  - Descripción: Proyector de Gobos LED 300W, IP65

Obra bajo licencia Creative Commons: creativecommons.org
Reservados todos los derechos. Queda totalmente prohibido su reproducción total o parcial sin la autorización previa y por escrito de SILUJ ILUMINACIÓN, S.L.

- **Normativas**
    - Cumple la **normativa CE** 2014/30/EU según el certificado BST1511474490001Y-1ER-1 con los test estándar EN55015:2013, EN62547:2009, EN61000-3-2:2014, EN61000-3-2:2014 y EN61000-3-3:2013
    - Cumple la **normativa LVD** 2014/35/EU según el certificado BST151147449000Y-1SR-2 con los tests estándar EN 60598-2-1:1989 y EN 60598-1:2015
    - Cumple la **normativa RoHS** 2011 del consejo 2011/65/EU según el certificado BST1511474490001Y-1RC-4 con el test estándar IEC6232:2013

- **Info sobre la fuente de alimentación externa suministrada con el proyector**
    - Marca: Mean Well
    - Modelo: Mean Well HLG-320H-48A
    - Salida de corriente DC: 42V
    - Ratio de corriente 7,65A
    - Potencia: 321,3W
    - Protección eléctrica: Cortocircuito / Sobrecorriente / Sobretensión
    - Protección temperatura: Enfriamiento por convección de aire libre
    - Ratio protección: IP65
    - Medidas: 252 x 90 x 43,8 mm
    - Peso: 1,88 kg

- **Con la óptica 1.0.25 instalada conseguimos estas diámetros del haz en función de la distancia de proyección**
    - A 5 metros de distancia el diámetro de proyección es de 125 cm
    - A 10 metros de distancia el diámetro de proyección es de 250 cm
    - A 15 metros de distancia el diámetro de proyección es de 375 cm
    - A 20 metros de distancia el diámetro de proyección es de 500 cm
    - A 25 metros de distancia el diámetro de proyección es de 625 cm
    - A 30 metros de distancia el diámetro de proyección es de 750 cm
    - A 35 metros de distancia el diámetro de proyección es de 875 cm
    - A 40 metros de distancia el diámetro de proyección es de 1.000 cm
    - A 50 metros de distancia el diámetro de proyección es de 1.250 cm

- **Luminosidad conseguida con esta óptica 1.0.25**
    - A 5 m. 10.000 Lux
    - A 10 m. 2.450 Lux
    - A 15 m. 1.080 Lux
    - A 20 m. 600 Lux
    - A 25 m. 270 Lux
    - A 30 m. 290 Lux
    - A 40 m. 150 Lux
    - A 50 m. 95 Lux

- **Accesorios disponibles no incluidos**
    - Lente 1:1 apertura de haz 50º modelo PGL50-300IP
    - Lente 1:0.5 apertura de haz 30º modelo PGL30-300IP

- ***Nota:*** *Del gobo no te preocupes nosotros te lo fabricamos a medida y en los colores que sean necesario, mira en este enlace: FABRICACION DE GOBOS A MEDIA*

Obra bajo licencia Creative Commons: creativecommons.org
Reservados todos los derechos. Queda totalmente prohibido
su reproducción total o parcial sin la autorización previa y
por escrito de SILUJ ILUMINACIÓN, S.L.

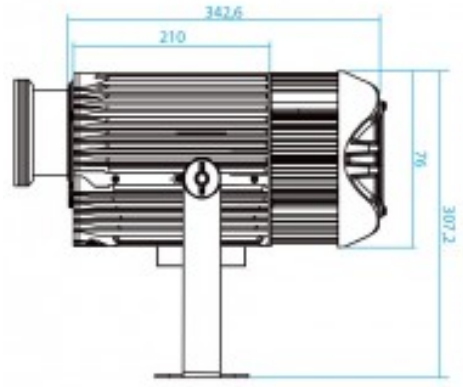

Obra bajo licencia Creative Commons: creativecommons.org
Reservados todos los derechos. Queda totalmente prohibido
su reproducción total o parcial sin la autorización previa y
por escrito de SILUJ ILUMINACIÓN, S.L.