CLAVIJA IDE COMBO SCHUCO HEMBRA A CEE MACHO 16A 2P

Adaptador de Clavija aérea macho CEE 16A 2P+T a conector hembra Schuko de 16A

- Perfecto para instalaciones eventuales en el sector audiovisual, en obras, en la industria, etc
- Convierte facilmente una toma de corriente CEE de 16A en una conexión un equipo con un conector schuko
- Modelo: CLAVIJA COMBO IP44 2P+T 230/230V 16A 6H

Referencia 00121

Unidad: Precio por 1 Pieza
Potencia: Máx. 16A
Voltaje / Tensión: 200/250 V
Tipo: Schuko / CEE
Clase: Macho y hembra aéreo
Carcasa / Cuerpo: Aéreo
Polos / Pines: 2P+T
Certificacion: CE
Intensidad: 16A
Peso: 0,19 KG
Género conector: Macho y hembra
Marca: IDE

Obra bajo licencia Creative Commons: creativecommons.org
Reservados todos los derechos. Queda totalmente prohibido su reproducción total o parcial sin la autorización previa y por escrito de SILUJ ILUMINACIÓN, S.L.

- **Características**
    - Tipo de producto: Clavija combo IP44
    - Intensidad: 16A
    - Polos: 2P+T
    - Tensión: 200/250V
    - Código hora: 6
    - Color: Azul
    - Peso: 0,19 kg
    - Materiales: Materiales plásticos libres de halógenos. Partes plásticas en poliamida 6. Contactos en aleación de cobre zinc
- **Certificados y normas**
    - Directiva: 2014/35/EU
    - Normas: IEC 60884-1
    - Certificados: CE
- **Identificación**
    - Código EAN: 8431044001210
    - Código arancelario: 85.36.69.90
    - ETIM 6.0: EC000242

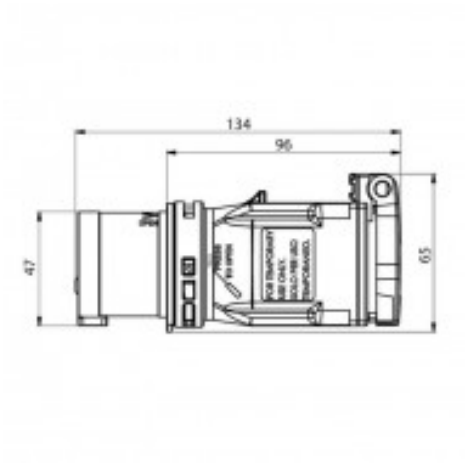

Obra bajo licencia Creative Commons: creativecommons.org
Reservados todos los derechos. Queda totalmente prohibido
su reproducción total o parcial sin la autorización previa y
por escrito de SILUJ ILUMINACIÓN, S.L.