CONTEST TRUSS CUADRADO 29x50 NEGRO QUA29-050

TRUSS CUADRADO QUA29-050 COLOR NEGRO

Truss de aluminio sección cuadrada de 290 mm. Longitud 0,50 cm, modelo QUA20-50 blk

- Fabricación según la norma DIN ISO 4113 y las normas TUV.
- Aleación de aluminio (EN AW 6082 T6) de 50 mm de diámetro y 2 mm de espesor.
- Soportar cargas más grandes se monta con accesorios cónicos.
- Compatible con la marca **Prolyte.**

Se suministra con un kit de piezas conicas de conexión.

Referencia H11008

Unidad: Precio por 1 Pieza
Embalaje completo: 1 Unidad
Gama: Truss
Tipo: Tramo
Color Truss: Truss negro

Obra bajo licencia Creative Commons: creativecommons.org
Reservados todos los derechos. Queda totalmente prohibido
su reproducción total o parcial sin la autorización previa y
por escrito de SILUJ ILUMINACIÓN, S.L.

Serie: Truss Contest QUATRO
Marca: Contest

- El sistema se une con encastres, mediante **conexiones cónicas**.
- Los conectores cónicos se incluyen en el suministro.
- Para unir los trurss se necesita como herramienta solamente un martillo liviano de aluminio.
- Su construcción compacta, fuerza óptima combinada con una elevada cargabilidad, hacen que este sistema sea óptimo para montar desde el simple stand de feria hasta la compleja estructura rigging.

Características

- Tubos de aluminio de 50 mm
- Sección cuadrada de 240 mm. Distancia entre cada tubo: 240 mm
-
- Ensamblaje mediante piezas cónicas
- Longitud: 0,50 cm
- Acabado en color negro

Aplicaciones

- Stand para ferias
- Escenarios
- Teatros, auditorios y salas de conciertos
- Sistemas portantes de iluminación
- Estructuras para eventos, escenografías y exposiciones
- Estudios de TV, salas de conferencias
- Empresas de alquiler de iluminación, audiovisuales y rigging

Identificación de producto

- Marca: Contest
- Modelo: QUA29-050 BLK
- Código de producto: H11008
- Código EAN: 3662009020662

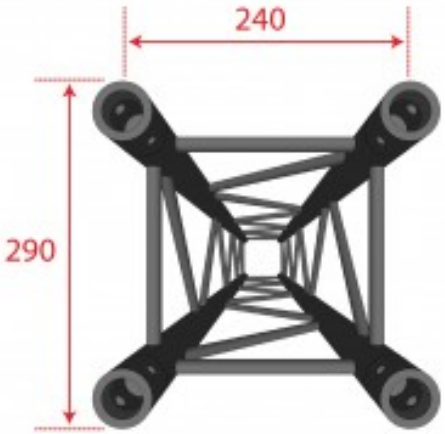

Obra bajo licencia Creative Commons: creativecommons.org
Reservados todos los derechos. Queda totalmente prohibido
su reproducción total o parcial sin la autorización previa y
por escrito de SILUJ ILUMINACIÓN, S.L.