JV CASE FLIGHTCASE 19 DE 10/18U FRONTAL 18U + SUP

Caja de transporte tipo flight case en formato rack

- Espacio de rack adicional en la parte superior para instalar mezcladores de 19 ", controladores, mesas de sonido o iluminación, control de motores, mesa de video, etc.
- Soporte para colocar la tapa del flight case en formato de mesa de trabajo
- Soporte en la parte supuerior para colocación de elementos como por ejemplo un ordenador
- Equipado con 4 ruedas giratorias (2 con freno).

Referencia B03240

Estos son los detalles hacen la diferencia

- **Frontal**
  - Se puede transformar en segundos en una practica mesa de trabajo.
  - La mesa se puede utilizar en el lado derecho o en el lado izquierdo de la caja.
  - Se proporciona un paso de cable en ambos lados de la caja

Obra bajo licencia Creative Commons: creativecommons.org
Reservados todos los derechos. Queda totalmente prohibido su reproducción total o parcial sin la autorización previa y por escrito de SILUJ ILUMINACIÓN, S.L.

- **Soporte para laptop** (Situado en la parte superior)
    - Gracias a su diseño, el ordenador portátil puede permanecer dentro de la caja durante el transporte.
    - Las correas de velcro fijadas en la bandeja + la espuma adicional en la cubierta superior ayudará a mantener su ordenador portátil en su lugar durante el transporte
    - Los rieles de la bandeja de soporte del ordenador portátil se montan lo suficientemente bajo para que no le molesten cuando utiliza un mezclador o controlador de 19" en el espacio del bastidor horizontal.
    - Si no necesita este soporte para ordenador portátil, simplemente puede quitárselo

- **Puerta trasera**
    - Más rápido de abrir / cerrar como una cubierta de rack normal
    - Corte en la esquina para que la puerta pueda cerrarse, incluso cuando los cables salen de la caja.

Identificación

- Marca: JV Case
- Modelo: B03240
- Código EAN: 5420025632409
- Peso: 39,00 Kg

- 10 Unidades formato rack en la parte superior
- 18 Unidades formato rack en la parte frontal
- Adecuado para mesas de hasta 11U (11 Unidades).

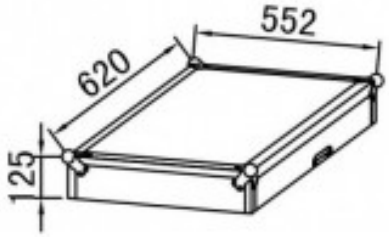

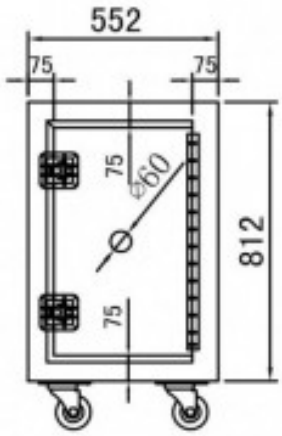

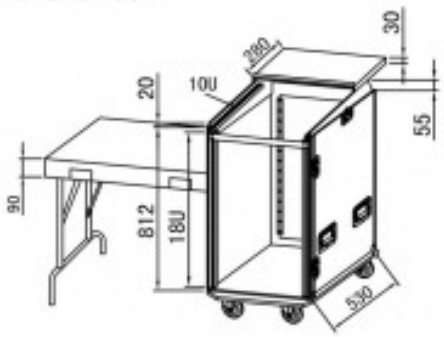

Obra bajo licencia Creative Commons: creativecommons.org
Reservados todos los derechos. Queda totalmente prohibido
su reproducción total o parcial sin la autorización previa y
por escrito de SILUJ ILUMINACIÓN, S.L.