TRITON-BLUE Horizon 80R Aqua PROYECTOR GOBOS LED 8

TRITON BLUE

Proyector LED de gobos rotativos de 80W IP65 Triton-Blue *PG80R1IP con lente 1:0.25*

El proyector ideal para instalaciones exteriores comerciales donde se necesita la precisa proyección de gobos con imágenes en alta calidad.

- Proyector de gobos de 80W con LED OSRAM IP65.
- Fácil cambio de gobo, admite gobos de vidrio o metal.
- Grupo óptico de alta calidad generando imágenes de alta resolución.
- Pequeño tamaño y bajo consumo.
- Operación de trabajo sin ruidos.

Referencia PG80R1IP

Obra bajo licencia Creative Commons: creativecommons.org
Reservados todos los derechos. Queda totalmente prohibido su reproducción total o parcial sin la autorización previa y por escrito de SILUJ ILUMINACIÓN, S.L.

Unidad: Precio por 1 Pieza
Embalaje completo: 1 Unidad
Potencia: 80W
Temperatura de color: 6000K
Gama: Proyectores gobos rotativos
Tipo: Proyector Gobos LED
Rango IP: IP65
Color: Negro
Número de LED: 1
Colores LED: Blanco Frío
Tamaño: Medidas con embalaje: 310 x 160 x 200 mm
Peso: 2,70 kg
Marca: Triton Blue

- **Aplicaciones**
  - Produce un potente haz de luz para la emisión de gobos de cristal o metal resultando ser ideal para instalaciones comerciales, proyección de señales de advertencia, anuncios, información, publicidad, etc. con uso destinado a grandes almacenes, escaparates, empresas, teatros, discotecas, parques de atracciones, etc.
- **Fuente de luz**
  - LED: OSRAM 80W
  - Sin rayos UV, sin infrarrojos
  - Producción de luz prácticamente instantánea
- **Óptica**
  - Grupo óptico de alta calidad
  - Lente Estándar 1:0.25
  - Distancia focal ajustable
  - Distancia optima de proyección entre 50 y 100 m
- **Imagen (Tamaño del Gobo**)
  - Diámetro exterior: 37 mm
  - Diámetro imagen: 23 mm
  - Admite gobos de cristal y metal
- **Alojamiento**
  - Cuerpo de aluminio
  - Yugo ajustable mediante pomos
  - Base para anclaje a pared o suelo
- **Especificaciones eléctricas**
  - Alimentación: 200-240V AC / 50-60 Hz
  - Cable alimentación integrado de 0,5 m
  - Consumo 80W
- **Físicas**
  - Medias proyector
    - Largo: 270 mm
    - Ancho: 165 mm
    - Alto: 140 mm
- **Mdidas con embalaje**: 310 x 160 x 200 mm
- **Peso neto**: 2,70 kg
- **Peso con embalaje**: 3,10 kg
- **Térmicas**
  - Mín. temperatura ambiente de trabajo: -10ºC
  - Máx. temperatura ambiente de trabajo: 45ºC
  - Protección medio ambiental: IP65

- **Con la óptica 1.0.25 estándar instalada conseguimos estas diámetros del haz en función de la distancia de proyección**
  - A 5 metros de distancia el diámetro de proyección es de 125 cm
  - A 10 metros de distancia el diámetro de proyección es de 250 cm
  - A 15 metros de distancia el diámetro de proyección es de 375 cm
  - A 20 metros de distancia el diámetro de proyección es de 500 cm

Obra bajo licencia Creative Commons: creativecommons.org
Reservados todos los derechos. Queda totalmente prohibido su reproducción total o parcial sin la autorización previa y por escrito de SILUJ ILUMINACIÓN, S.L.

- A 25 metros de distancia el diámetro de proyección es de 625 cm
- A 30 metros de distancia el diámetro de proyección es de 750 cm
- A 35 metros de distancia el diámetro de proyección es de 875 cm
- A 40 metros de distancia el diámetro de proyección es de 1.000 cm
- A 50 metros de distancia el diámetro de proyección es de 1.250 cm

- **Luminosidad conseguida con esta óptica 1.0.25**
  - A 5 m. 2.800 Lux
  - A 10 m. 690 Lux
  - A 15 m. 305 Lux
  - A 20 m. 172 Lux
  - A 25 m. 110 Lux
  - A 30 m. 76 Lux
  - A 40 m. 43 Lux
  - A 50 m. 27 Lux

- **Accesorios disponibles no incluidos**
  - Lente 1:1 apertura de haz 50º modelo PGL50-40IP
  - Lente 1:0.5 apertura de haz 30º modelo PGL30-40IP

- **Normativas**
  - Cumple la **normativa CE** 2014/30/EU según el certificado BST1511474490001Y-1ER-1 con los test estándar EN55015:2013, EN62547:2009, EN61000-3-2:2014, EN61000-3-2:2014 y EN61000-3-3:2013
  - Cumple la **normativa LVD** 2014/35/EU según el certificado BST151147449000Y-1SR-2 con los tests estándar EN 60598-2-1:1989 y EN 60598-1:2015
  - Cumple la **normativa RoHS** 2011 del consejo 2011/65/EU según el certificado BST1511474490001Y-1RC-4 con el test estándar IEC6232:2013

- **Información para pedidos**
  - Código: PG80R1IP
  - Descripción: Proyector de Gobos LED 80W, IP65

- ***Nota:*** *Del gobo no te preocupes nosotros te lo fabricamos a medida y en los colores que sean necesario, mira en este enlace: FABRICACION DE GOBOS A MEDIA*

Obra bajo licencia Creative Commons: creativecommons.org
Reservados todos los derechos. Queda totalmente prohibido
su reproducción total o parcial sin la autorización previa y
por escrito de SILUJ ILUMINACIÓN, S.L.

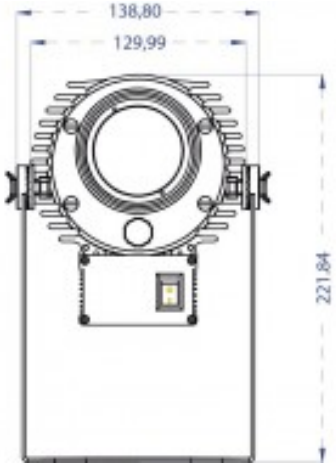

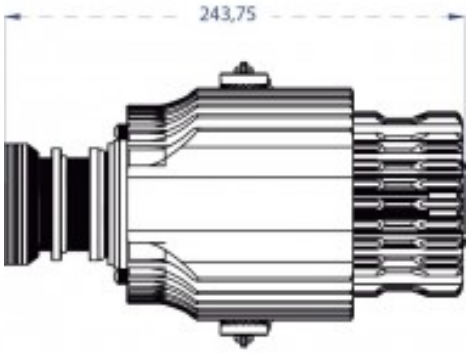

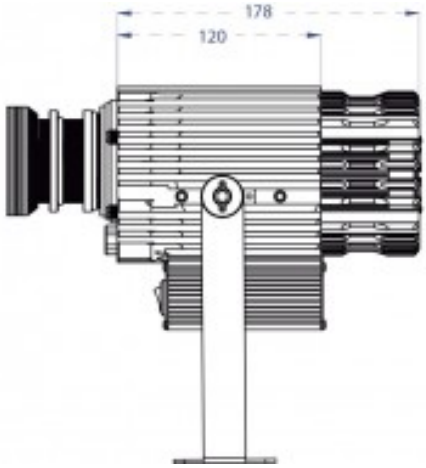

Obra bajo licencia Creative Commons: creativecommons.org
Reservados todos los derechos. Queda totalmente prohibido
su reproducción total o parcial sin la autorización previa y
por escrito de SILUJ ILUMINACIÓN, S.L.